見積参考資料

工事名　R7馬耕　ため池　オソノ池　ため池整備工事

◇経費情報

工種区分	ため池工事
単価地区	美馬1
単価使用年月	令和7年12月
施工地域区分	中山間地域
前金支出割合	35%を超え　40%以下の場合
契約保証	金銭的保証を必要とする場合
現場環境改善費	計上しない
週休2日確保工事に係る経費補正	週休2日（月単位）

注意

「見積参考資料」は入札参加者の迅速で適正な工事費の見積りのための一資料であり、請負契約を拘束するものではない。

事業名	老朽ため池等整備事業　オソノ池工区
工事名	Ｒ７馬耕　ため池　オソノ池　ため池整備工事

項　目　名	内　　容
事業主体名	西部県民局農林水産部（美馬）農村保全
事業名	老朽ため池等整備事業
地区名	オソノ池工区
工事名	Ｒ７馬耕　ため池　オソノ池　ため池整備工事
施工場所	
工事番号	
工事区分	
積算区分	当初積算
地域区分	徳島県
地区区分	美馬１
工期	
積算体系年月	令和７年１２月
単価期適用年月	令和７年１２月－Ａ
歩掛期適用年番号	
電力会社名	

事業名	老朽ため池等整備事業　オソノ池工区
工事名	Ｒ７馬耕　ため池　オソノ池　ため池整備工事

番号	項　目　名	規　　格	数　量	単位	金　額	備　考
	請負工事費					
	・工事価格					
	・消費税相当額（１０％）					
	工事内容					

事業名	老朽ため池等整備事業　オソノ池工区
工事名	Ｒ７馬耕　ため池　オソノ池　ため池整備工事

項　目　名	内　　容
工事名	
工事区分	
積算区分	
積算体系区分	【一般土木工事】
工種区分	ため池工事
工種体系区分	
工事工種体系年番号	
契約保証費	
前払金支出割合	35%を超え40%以下
電力区分	低圧・業者持・１年未満
週休２日補正	4週8休以上（月単位）
熱中症対策補正（現場管理費）	0.00%
施工地域区分	中山間地域
現場環境改善費の計上	しない
3次元出来形管理補正(共通仮設費)	補正なし
3次元出来形管理補正(現場管理費)	補正なし

事業名	老朽ため池等整備事業　オソノ池工区
工事名	Ｒ７馬耕　ため池　オソノ池　ため池整備工事

項　目　名	数　量	単位	金　額	備　考
1 工事価格				
2 ・工事原価				
3 純工事費				
4 ・・直接工事費				
5 ・・・直接工事費（仮設工を除く）	1.000	式		
6 ・・間接工事費				
7 ・・・共通仮設費				
8 ・・・・運搬費～営繕費等				
9 ・・・現場管理費				
10 ・・・・現場管理費（率計上）				
11 ・一般管理費等				

事業名	老朽ため池等整備事業　オソノ池工区
工事名	Ｒ７馬耕　ため池　オソノ池　ため池整備工事

項　目　名	数　量	単位	金　額	備　考
12 ・一括計上価格	1.000	式		
13 処分費等（直接工事費の内数）				
14 処分費等(率対象外)				
15 法定福利費概算額(工事価格の内数)				

事業名	老朽ため池等整備事業　オソノ池工区
工事名	Ｒ７馬耕　ため池　オソノ池　ため池整備工事

工　種　名　称	数　量	単位	金　額	備　考
直接工事費（仮設工を除く）内訳				
直接工事費（仮設工を除く）	1.000	式		
・堤体工	1.000	式		
・・堤体土工	1.000	式		
・・残土処分	1.000	式		
・堤体付帯工	1.000	式		
・・土工	1.000	式		
・・残土処分	1.000	式		
・・張コンクリート	1.000	式		
・・土留めブロック 左岸	1.000	式		
・・ブロック基礎２号 左岸	1.000	式		
・・天端コンクリート２号 左岸	1.000	式		
・・小口止工 減勢工部	1.000	式		
・・遮水シート	1.000	式		

事業名	老朽ため池等整備事業　オソノ池工区
工事名	Ｒ７馬耕　ため池　オソノ池　ため池整備工事

工　種　名　称	数　量	単位	金　額	備　考
・洪水吐工	1.000	式		
・・土工	1.000	式		
・・残土処分	1.000	式		
・・放流部	1.000	式		
・・減勢工	1.000	式		
・・排水処理工	1.000	式		
・洪水吐付帯工	1.000	式		
・・土留めブロック 右岸	1.000	式		
・・ブロック基礎２号 右岸	1.000	式		
・・天端コンクリート２号 右岸	1.000	式		
・・底盤　張りコンクリート 右岸	1.000	式		
・・ふとんかご	1.000	式		
・取水施設工	1.000	式		
・・土工	1.000	式		
・・取水施設工	1.000	式		
・・斜樋工	1.000	式		

事業名	老朽ため池等整備事業　オソノ池工区
工事名	Ｒ７馬耕　ため池　オソノ池　ため池整備工事

工　種　名　称	数　量	単位	金　額	備　考
・・取水ホース接続工 上流側	1.000	式		
・・取水ホース接続工 下流側	1.000	式		
・・底樋工 下流部	1.000	式		
・工事用道路2号	1.000	式		
・・土工	1.000	式		
・・残土処分	1.000	式		
・・舗装工	1.000	式		

事業名	老朽ため池等整備事業　オソノ池工区
工事名	Ｒ７馬耕　ため池　オソノ池　ため池整備工事

工　種　名　称	数　量	単位	金　額	備　考
一括計上価格内訳				
一括計上価格	1.000	式		
・土壌分析	1.000	式		
・・土壌分析	1.000	式		

事業名	老朽ため池等整備事業　オソノ池工区
工事名	Ｒ７馬耕　ため池　オソノ池　ため池整備工事

名　称（規　格）	数　量	単位	単　価	金　額	備　考
直接工事費（仮設工を除く）					
・堤体工	1.000	式			
・・堤体土工	1.000	式			
掘削工	35.000	m3			単A B単　1号
法面整形	67.000	㎡			単A B単　2号
種子吹付工	67.000	㎡			単A B単　3号
堤体盛土	690.000	m3			単A B単　4号
法面整形	150.000	㎡			単A B単　5号
盛土材搬入 購入土	700.000	m3			単A B単　6号
合　計					
・・残土処分	1.000	式			
残土運搬	35.000	m3			単A B単　7号
残土処分費	35.000	m3			単A B単　8号
合　計					
・堤体付帯工	1.000	式			
・・土工	1.000	式			

事業名	老朽ため池等整備事業　オソノ池工区
工事名	Ｒ７馬耕　ため池　オソノ池　ため池整備工事

名　称（規　格）	数　量	単位	単　価	金　額	備　考
掘削工	30.000	m3			単A B単　9号
法面整形	18.000	㎡			単A B単　10号
種子吹付工	18.000	㎡			単A B単　11号
床堀り	6.000	m3			単A B単　12号
基面整正	10.000	㎡			単A B単　13号
埋戻	4.000	m3			単A B単　14号
合　　計					
・・残土処分	1.000	式			
残土運搬	32.000	m3			単A B単　15号
残土処分費	32.000	m3			単A B単　16号
合　　計					
・・張コンクリート	1.000	式			
コンクリート 無筋構造物	9.600	m3			単A B単　17号
型枠 無筋構造物	19.000	㎡			単A B単　18号
裏石積	18.000	㎡			単A B単　19号
吸出し防止剤設置	19.000	㎡			単A B単　20号

事業名	老朽ため池等整備事業　オソノ池工区
工事名	Ｒ７馬耕　ため池　オソノ池　ため池整備工事

名　称（規　格）	数　量	単位	単　価	金　額	備　考
足場工 単管傾斜	19.000	掛㎡			単Ａ Ｂ単　21号
水抜きパイプ	1.000	本			単Ａ Ｂ単　22号
目地板	3.000	㎡			単Ａ Ｂ単　23号
昇降ステップ	15.000	箇所			単Ａ Ｂ単　24号
合　　計					
・・土留めブロック 左岸	1.000	式			
コンクリートブロック積	37.000	㎡			単Ａ Ｂ単　25号
裏込め砕石	16.000	m3			単Ａ Ｂ単　26号
吸出し防止剤設置	38.000	㎡			単Ａ Ｂ単　27号
足場工 単管傾斜	37.000	掛㎡			単Ａ Ｂ単　28号
合　　計					
・・ブロック基礎２号 左岸	1.000	式			
コンクリート 無筋構造物	1.800	m3			単Ａ Ｂ単　29号
型枠 小型構造物	5.800	㎡			単Ａ Ｂ単　30号
合　　計					

事業名	老朽ため池等整備事業　オソノ池工区
工事名	Ｒ７馬耕　ため池　オソノ池　ため池整備工事

名　称（規　格）	数　量	単位	単　価	金　額	備　考
・・天端コンクリート２号 左岸	1.000	式			
コンクリート 小型構造物	0.300	m3			単A B単　31号
型枠 小型構造物	1.500	㎡			単A B単　32号
合　　計					
・・小口止工 減勢工部	1.000	式			
コンクリート 小型構造物	0.100	m3			単A B単　33号
型枠 小型構造物	0.300	㎡			単A B単　34号
アンカー鉄筋	0.001	ton			単A B単　35号
合　　計					
・・遮水シート	1.000	式			
ベントナイトシート	100.000	㎡			単A B単　36号
合　　計					
・洪水吐工	1.000	式			
・・土工	1.000	式			
床堀り	143.000	m3			単A B単　37号

事業名	老朽ため池等整備事業　オソノ池工区
工事名	Ｒ７馬耕　ため池　オソノ池　ため池整備工事

名　称（規　格）	数　量	単位	単　価	金　額	備　考
法面整形	37.000	㎡			単A B単　38号
基面整正	56.000	㎡			単A B単　39号
埋戻	203.000	m3			単A B単　40号
埋戻 単粒砕石５号	13.000	m3			単A B単　41号
盛土材搬入 購入土	210.000	m3			単A B単　42号
合　　計					
・・残土処分	1.000	式			
残土運搬	140.000	m3			単A B単　43号
残土処分費	140.000	m3			単A B単　44号
合　　計					
・・放流部	1.000	式			
ドレーン工	18.000	m			単A B単　45号
合　　計					
・・減勢工	1.000	式			
コンクリート 鉄筋構造物	0.400	m3			単A B単　46号

事業名	老朽ため池等整備事業　オソノ池工区
工事名	Ｒ７馬耕　ため池　オソノ池　ため池整備工事

名　称（規　格）	数　量	単位	単　価	金　額	備　考
型枠 鉄筋構造物	3.600	㎡			単A B単　47号
ドレーン工	5.000	m			単A B単　48号
排水パイプ ＶＰφ１００	2.100	m			単A B単　49号
合　　計					
・・排水処理工	1.000	式			
有孔管 ＶＵφ１００	32.800	m			単A B単　50号
合　　計					
・洪水吐付帯工	1.000	式			
・・土留めブロック 右岸	1.000	式			
コンクリートブロック積	15.000	㎡			単A B単　51号
裏込め砕石	6.000	m3			単A B単　52号
吸出し防止剤設置	15.000	㎡			単A B単　53号
足場工 単管傾斜	15.000	掛㎡			単A B単　54号
合　　計					
・・ブロック基礎２号 右岸	1.000	式			

事業名	老朽ため池等整備事業　オソノ池工区
工事名	Ｒ７馬耕　ため池　オソノ池　ため池整備工事

名　称（規　格）	数　量	単位	単　価	金　額	備　考
コンクリート 小型構造物	0.600	m3			単A B単　55号
型枠 小型構造物	1.800	㎡			単A B単　56号
基面整正	1.800	㎡			単A B単　57号
合　　計					
・・天端コンクリート２号 右岸	1.000	式			
コンクリート 小型構造物	0.200	m3			単A B単　58号
型枠 小型構造物	0.900	㎡			単A B単　59号
合　　計					
・・底盤　張りコンクリート 右岸	1.000	式			
コンクリート 小型構造物	2.000	m3			単A B単　60号
型枠 小型構造物	1.400	㎡			単A B単　61号
合　　計					
・・ふとんかご	1.000	式			
ふとんかご	4.000	m			単A B単　62号
合　　計					

事業名	老朽ため池等整備事業　オソノ池工区
工事名	Ｒ７馬耕　ため池　オソノ池　ため池整備工事

名　称（規　格）	数　量	単位	単　価	金　額	備　考
・取水施設工	1.000	式			
・・土工	1.000	式			
床堀	1,200.000	m3			単A B単　63号
埋戻	700.000	m3			単A B単　64号
流用土仮置き運搬	500.000	m3			単A B単　65号
盛土材搬入 購入土	200.000	m3			単A B単　66号
残土運搬	700.000	m3			単A B単　67号
残土処分費	700.000	m3			単A B単　68号
合　　計					
・・取水施設工	1.000	式			
コンクリート 鉄筋構造物	0.800	m3			単A B単　69号
型枠 鉄筋構造物	8.200	㎡			単A B単　70号
鉄筋工	0.407	ton			単A B単　71号
ダウエルバー設置	6.000	本			単A B単　72号
角落とし	0.100	m3			単A B単　73号
ため池栓	1.000	箇所			単A B単　74号

事業名	老朽ため池等整備事業　オソノ池工区
工事名	Ｒ７馬耕　ため池　オソノ池　ため池整備工事

名　称（規　格）	数　量	単位	単　価	金　額	備　考
合　　計					
・・斜樋工	1.000	式			
コンクリート 鉄筋構造物	9.000	m3			単A B単　75号
型枠 鉄筋構造物	10.000	㎡			単A B単　76号
均しコンクリート	1.400	m3			単A B単　77号
均し型枠	1.200	㎡			単A B単　78号
止水板	5.400	m			単A B単　79号
硬質ポリ塩化ビニル管	21.000	m			単A B単　80号
空気管 SUSφ50	1.300	m			単A B単　81号
斜樋管 HPφ400	4.800	m			単A B単　82号
取付管 SUSφ100	7.000	m			単A B単　83号
取付管 SUSφ250	0.200	m			単A B単　84号
斜樋管　削孔 SUSφ100	5.000	箇所			単A B単　85号
斜樋管　削孔 SUSφ250	1.000	箇所			単A B単　86号
ため池栓	5.000	箇所			単A B単　87号
合　　計					

事業名	老朽ため池等整備事業　オソノ池工区
工事名	Ｒ７馬耕　ため池　オソノ池　ため池整備工事

名　称（規　格）	数　量	単位	単　価	金　額	備　考
・・取水ホース接続工 上流側	1.000	式			
材料単価	1.000	式			単A B単　88号
PE管等敷設	4.700	m			単A B単　89号
PE管継手工	4.000	箇所			単A B単　90号
合　　計					
・・取水ホース接続工 下流側	1.000	式			
材料単価	1.000	式			単A B単　91号
PE管等敷設	7.800	m			単A B単　92号
PE管継手工	13.000	箇所			単A B単　93号
フランジ継手	6.000	箇所			単A B単　94号
合　　計					
・・底樋工 下流部	1.000	式			
底盤張コンクリート	1.800	m3			単A B単　95号
角フリューム 300	4.300	m			単A B単　96号
合　　計					

事業名	老朽ため池等整備事業　オソノ池工区
工事名	Ｒ７馬耕　ため池　オソノ池　ため池整備工事

名　称（規　格）	数　量	単位	単　価	金　額	備　考
・工事用道路2号	1.000	式			
・・土工	1.000	式			
掘削	83.000	m3			単A B単　97号
法面整形 掘削部	100.000	㎡			単A B単　98号
盛土	75.000	m3			単A B単　99号
法面整形 盛土部	32.000	㎡			単A B単 100号
盛土材搬入 購入土	74.000	m3			単A B単 101号
合　　計					
・・残土処分	1.000	式			
残土運搬	83.000	m3			単A B単 102号
残土処分費	83.000	m3			単A B単 103号
合　　計					
・・舗装工	1.000	式			
敷砂利	145.000	㎡			単A B単 104号
コンクリート舗装	63.000	㎡			単A B単 105号
合　　計					

事業名	老朽ため池等整備事業　オソノ池工区
工事名	Ｒ７馬耕　ため池　オソノ池　ため池整備工事

名　称（規　格）	数　量	単位	単　価	金　額	備　考
一括計上価格					
・土壌分析	1.000	式			
・・土壌分析	1.000	式			
土壌分析試験費	1.000	式			単A B単 106号
合　　計					

事業名	老朽ため池等整備事業　オソノ池工区
工事名	Ｒ７馬耕　ため池　オソノ池　ため池整備工事

コード	名　称（規　格）	数　量	単位	単　価	金　額	備　考
	＊＊＊　Ｂ単－ 1号　＊＊＊					
	掘削工		m3		1.000 m3	当たり算出
	SP 掘削 土砂,ｵｰﾌﾟﾝｶｯﾄ,無し,無し,5,000m3未満,-,-,-	1.000	m3			Ｓ単　51号
	合　　計					
	単　　価					
	＊＊＊　Ｂ単－ 2号　＊＊＊					
	法面整形		㎡		1.000 ㎡	当たり算出
	SP 法面整形 切土部,-,無し,ﾚｷ質土、砂及び砂質土、粘性土,なし	1.000	㎡			Ｓ単　60号
	合　　計					
	単　　価					
	＊＊＊　Ｂ単－ 3号　＊＊＊					
	種子吹付工		㎡		1.000 ㎡	当たり算出
	種子吹付工	1.000	㎡			Ｓ単　73号
	合　　計					
	単　　価					

事業名	老朽ため池等整備事業　オソノ池工区
工事名	R７馬耕　ため池　オソノ池　ため池整備工事

コード	名　称（規　格）	数　量	単位	単　価	金　額	備　考
	＊＊＊　B単－ 4号　＊＊＊					
	堤体盛土		m3		690.000 m3	当たり算出
	SP 路体（築堤）盛土・埋戻 4.0m以上,20,000m3未満,無し,なし	600.000	m3			S単　57号
	SP 路体（築堤）盛土・埋戻 4.0m以上,20,000m3未満,無し,なし	90.000	m3			S単　57号
	合　　計					
	単　　価					
	＊＊＊　B単－ 5号　＊＊＊					
	法面整形		㎡		1.000 ㎡	当たり算出
	SP 法面整形 盛土部,有り,無し,ﾚｷ質土､砂及び砂質土､粘性土,なし	1.000	㎡			S単　61号
	合　　計					
	単　　価					
	＊＊＊　B単－ 6号　＊＊＊					
	盛土材搬入 購入土		m3		1.000 m3	当たり算出
	購入土 ,,	1.000	m3			S単　 9号
	SP 土砂等運搬 小規模,ﾊﾞｯｸﾎｳ山積0.28m3(平積0.2m3),土砂(岩塊･玉石混り土含む),無し,19.0	1.000	m3			S単　54号
	km以下					

事業名	老朽ため池等整備事業　オソノ池工区
工事名	Ｒ７馬耕　ため池　オソノ池　ため池整備工事

コード	名　称（規　格）	数　量	単位	単　価	金　額	備　考
	合　　計					
	単　　価					
	＊＊＊　Ｂ単－ 7号　＊＊＊					
	残土運搬		m3		1.000 m3	当たり算出
	SP 土砂等運搬 小規模,ﾊﾞｯｸﾎｳ山積0.28m3(平積0.2m3),土砂(岩塊･玉石混り土含む),無し,10.0	1.000	m3			Ｓ単　55号
	km以下					
	合　　計					
	単　　価					
	＊＊＊　Ｂ単－ 8号　＊＊＊					
	残土処分費		m3		1.000 m3	当たり算出
	残土処分費 残土	1.000	m3			Ｓ単　41号
	合　　計					
	単　　価					
	＊＊＊　Ｂ単－ 9号　＊＊＊					
	掘削工		m3		1.000 m3	当たり算出

事業名	老朽ため池等整備事業　オソノ池工区
工事名	R７馬耕　ため池　オソノ池　ため池整備工事

コード	名　称（規　格）	数　量	単位	単　価	金　額	備　考
	SP 掘削 土砂,ｵｰﾌﾟﾝｶｯﾄ,無し,無し,5,000m3未満,-,-,-	1.000	m3			S単　51号
	合　　計					
	単　　価					
	＊＊＊　B単－ 10号　＊＊＊					
	法面整形		㎡		1.000 ㎡	当たり算出
	SP 法面整形 切土部,-,無し,ﾚｷ質土、砂及び砂質土、粘性土,なし	1.000	㎡			S単　60号
	合　　計					
	単　　価					
	＊＊＊　B単－ 11号　＊＊＊					
	種子吹付工		㎡		1.000 ㎡	当たり算出
	種子吹付工	1.000	㎡			S単　73号
	合　　計					
	単　　価					
	＊＊＊　B単－ 12号　＊＊＊					
	床堀り		m3		1.000 m3	当たり算出

事業名	老朽ため池等整備事業　オソノ池工区
工事名	R７馬耕　ため池　オソノ池　ため池整備工事

コード	名　称（規　格）	数　量	単位	単　価	金　額	備　考
	SP 床掘り 土砂,標準,無し,無し,なし	1.000	m3			S単　53号
	合　　計					
	単　　価					
	＊＊＊　B単－ 13号　＊＊＊					
	基面整正		㎡		1.000 ㎡	当たり算出
	SP 基面整正 基面整正	1.000	㎡			S単　59号
	合　　計					
	単　　価					
	＊＊＊　B単－ 14号　＊＊＊					
	埋戻		m3		1.000 m3	当たり算出
	人力土工(盛土・埋戻) 粘性土・礫質土,埋戻,はね付け+まき出し,タンパ(Ⅱ)	1.000	m3			S単　1号
	合　　計					
	単　　価					
	＊＊＊　B単－ 15号　＊＊＊					
	残土運搬		m3		1.000 m3	当たり算出

事業名	老朽ため池等整備事業　オソノ池工区
工事名	Ｒ７馬耕　ため池　オソノ池　ため池整備工事

コード	名　称（規　格）	数　量	単位	単　価	金　額	備　考
	SP 土砂等運搬 小規模,ﾊﾞｯｸﾎｳ山積0.28m3(平積0.2m3),土砂(岩塊･玉石混り土含む),無し,10.0	1.000	m3			Ｓ単　55号
	km以下					
	合　　計					
	単　　価					
	＊＊＊　Ｂ単－ 16号　＊＊＊					
	残土処分費		m3		1.000 m3	当たり算出
	残土処分費 残土	1.000	m3			Ｓ単　41号
	合　　計					
	単　　価					
	＊＊＊　Ｂ単－ 17号　＊＊＊					
	コンクリート 無筋構造物		m3		1.000 m3	当たり算出
	SP コンクリート 無筋･鉄筋構造物,ﾊﾞｯｸﾎｳ(ｸﾚｰﾝ機能付)打設,計上する,-,一般養生,-,-,-,なし,	1.000	m3			Ｓ単　77号
	18-8-40(高炉B) W/C60%					
	生コンクリート　小型車割増 ,４ｔ車,	1.060	m3			Ｓ単　10号
	合　　計					
	単　　価					

事業名	老朽ため池等整備事業　オソノ池工区
工事名	R７馬耕　ため池　オソノ池　ため池整備工事

コード	名　称（規　格）	数　量	単位	単　価	金　額	備　考
	＊＊＊　B単－ 18号　＊＊＊					
	型枠 無筋構造物		㎡		1.000 ㎡	当たり算出
	SP 型枠 一般型枠,鉄筋･無筋構造物	1.000	㎡			S単　65号
	合　　計					
	単　　価					
	＊＊＊　B単－ 19号　＊＊＊					
	裏石積		㎡		1.000 ㎡	当たり算出
	拾石積工（裏石積工） t=20㎝,割栗 15～20㎝,生ｺﾝ 18-8-40	1.000	㎡			S単　76号
	合　　計					
	単　　価					
	＊＊＊　B単－ 20号　＊＊＊					
	吸出し防止剤設置		㎡		1.000 ㎡	当たり算出
	SP 吸出し防止材設置 全面	1.000	㎡			S単　64号
	合　　計					
	単　　価					

事業名	老朽ため池等整備事業　オソノ池工区
工事名	Ｒ７馬耕　ため池　オソノ池　ため池整備工事

コード	名　称（規　格）	数　量	単位	単　価	金　額	備　考
	＊＊＊　B単－ 21号　＊＊＊					
	足場工 単管傾斜		掛㎡		1.000 掛㎡	当たり算出
	足場工 あり,単管傾斜,なし	1.000	掛㎡			S単　50号
	合　　計					
	単　　価					
	＊＊＊　B単－ 22号　＊＊＊					
	水抜きパイプ		本		1.000 本	当たり算出
	硬質ポリ塩化ビニル管 一般管VP　径75　長4.0m,,	1.000	本			S単　11号
	合　　計					
	単　　価					
	＊＊＊　B単－ 23号　＊＊＊					
	目地板		㎡		1.000 ㎡	当たり算出
	SP 目地板 30m2未満,計上する,目地板(ゴム発泡体) t=10㎜	1.000	㎡			S単　68号
	合　　計					
	単　　価					

事業名	老朽ため池等整備事業　オソノ池工区
工事名	R７馬耕　ため池　オソノ池　ため池整備工事

コード	名　称（規　格）	数　量	単位	単　価	金　額	備　考
	＊＊＊　B単－ 24号　＊＊＊					
	昇降ステップ		箇所		1.000 箇所	当たり算出
	後付けステップ ,,	1.000	個			S単　12号
	合　　計					
	単　　価					
	＊＊＊　B単－ 25号　＊＊＊					
	コンクリートブロック積		㎡		1.000 ㎡	当たり算出
	【ｺﾝｸﾘｰﾄﾌﾞﾛｯｸ積工】 練積,無し,昼間施工,15,18-8-40（高炉B）	1.000	㎡			S単　42号
	合　　計					
	単　　価					
	＊＊＊　B単－ 26号　＊＊＊					
	裏込め砕石		m3		1.000 m3	当たり算出
	SP 胴込・裏込材（砕石） 間知･平･連節ﾌﾞﾛｯｸ,再生砕石　RC-40,なし,有り	1.000	m3			S単　63号
	合　　計					
	単　　価					

事業名	老朽ため池等整備事業　オソノ池工区
工事名	Ｒ７馬耕　ため池　オソノ池　ため池整備工事

コード	名　称（規　格）	数　量	単位	単　価	金　額	備　考
	＊＊＊　Ｂ単－ 27号　＊＊＊					
	吸出し防止剤設置		㎡		1.000 ㎡	当たり算出
	SP 吸出し防止材設置 全面	1.000	㎡			Ｓ単　64号
	合　　計					
	単　　価					
	＊＊＊　Ｂ単－ 28号　＊＊＊					
	足場工 単管傾斜		掛㎡		1.000 掛㎡	当たり算出
	足場工 あり,単管傾斜,なし	1.000	掛㎡			Ｓ単　50号
	合　　計					
	単　　価					
	＊＊＊　Ｂ単－ 29号　＊＊＊					
	コンクリート 無筋構造物		m3		1.000 m3	当たり算出
	SP コンクリート 小型構造物,ﾊﾞｯｸﾎｳ(ｸﾚｰﾝ機能付)打設,計上する,-,一般養生,-,-,-,なし,18-8-	1.000	m3			Ｓ単　78号
	40(高炉B) W/C60%					
	生コンクリート　小型車割増 ,４ｔ車,	1.060	m3			Ｓ単　10号

事業名	老朽ため池等整備事業　オソノ池工区
工事名	Ｒ７馬耕　ため池　オソノ池　ため池整備工事

コード	名　称（規　格）	数　量	単位	単　価	金　額	備　考
	合　　計					
	単　　価					
	＊＊＊　B単－ 30号　＊＊＊					
	型枠 小型構造物		㎡		1.000 ㎡	当たり算出
	SP 型枠 一般型枠,小型構造物	1.000	㎡			Ｓ単　66号
	合　　計					
	単　　価					
	＊＊＊　B単－ 31号　＊＊＊					
	コンクリート 小型構造物		m3		1.000 m3	当たり算出
	SP コンクリート 小型構造物,ﾊﾞｯｸﾎｳ(ｸﾚｰﾝ機能付)打設,計上する,-,一般養生,-,-,-,なし,18-8-	1.000	m3			Ｓ単　78号
	40(高炉B) W/C60%					
	生コンクリート　小型車割増 ,４ｔ車,	1.060	m3			Ｓ単　10号
	合　　計					
	単　　価					
	＊＊＊　B単－ 32号　＊＊＊					

事業名	老朽ため池等整備事業　オソノ池工区
工事名	Ｒ７馬耕　ため池　オソノ池　ため池整備工事

コード	名　称（規　格）	数　量	単位	単　価	金　額	備　考
	型枠 小型構造物		㎡		1.000 ㎡	当たり算出
	SP 型枠 一般型枠,小型構造物	1.000	㎡			Ｓ単　66号
	合　　計					
	単　　価					
	＊＊＊　Ｂ単－ 33号　＊＊＊					
	コンクリート 小型構造物		m3		1.000 m3	当たり算出
	SP コンクリート 小型構造物,ﾊﾞｯｸﾎｳ(ｸﾚｰﾝ機能付)打設,計上する,-,一般養生,-,-,-,なし,18-8-	1.000	m3			Ｓ単　78号
	40(高炉B) W/C60%					
	生コンクリート　小型車割増 ,４ｔ車,	1.060	m3			Ｓ単　10号
	合　　計					
	単　　価					
	＊＊＊　Ｂ単－ 34号　＊＊＊					
	型枠 小型構造物		㎡		1.000 ㎡	当たり算出
	SP 型枠 一般型枠,小型構造物	1.000	㎡			Ｓ単　66号
	合　　計					
	単　　価					

事業名	老朽ため池等整備事業　オソノ池工区
工事名	Ｒ７馬耕　ため池　オソノ池　ため池整備工事

コード	名　称（規　格）	数　量	単位	単　価	金　額	備　考
	＊＊＊　B単－ 35号　＊＊＊					
	アンカー鉄筋		ton		1.000 ton	当たり算出
	【鉄筋工】 SD345,D13,一般構造物,10t未満,－,無し,差筋及び杭頭処理,10%未満	1.000	ton			Ｓ単　44号
	合　　計					
	単　　価					
	＊＊＊　B単－ 36号　＊＊＊					
	ベントナイトシート		㎡		300.000 ㎡	当たり算出
	ベントナイトシート	300.000	㎡			Ｔ単　1号
	合　　計					
	単　　価					
	＊＊＊　B単－ 37号　＊＊＊					
	床堀り		m3		1.000 m3	当たり算出
	SP 床掘り 土砂,標準,無し,無し,なし	1.000	m3			Ｓ単　53号
	合　　計					
	単　　価					

事業名	老朽ため池等整備事業　オソノ池工区
工事名	R７馬耕　ため池　オソノ池　ため池整備工事

コード	名　称（規　格）	数　量	単位	単　価	金　額	備　考
	＊＊＊　B単－ 38号　＊＊＊					
	法面整形		㎡		1.000 ㎡	当たり算出
	SP 法面整形 切土部,-,無し,ﾚｷ質土､砂及び砂質土､粘性土,なし	1.000	㎡			S単　60号
	合　　計					
	単　　価					
	＊＊＊　B単－ 39号　＊＊＊					
	基面整正		㎡		1.000 ㎡	当たり算出
	SP 基面整正 基面整正	1.000	㎡			S単　59号
	合　　計					
	単　　価					
	＊＊＊　B単－ 40号　＊＊＊					
	埋戻		m3		203.000 m3	当たり算出
	人力土工(盛土・埋戻) 粘性土・礫質土,埋戻,はね付け+まき出し,タンパ(Ⅱ)	134.000	m3			S単　1号
	SP 路体（築堤）盛土・埋戻 2.5m以上4.0m未満,-,-,なし	69.000	m3			S単　58号
	合　　計					

事業名	老朽ため池等整備事業　オソノ池工区
工事名	Ｒ７馬耕　ため池　オソノ池　ため池整備工事

コード	名　称（規　格）	数　量	単位	単　価	金　額	備　考
	単　　価					
	＊＊＊　Ｂ単－ 41号　＊＊＊					
	埋戻 単粒砕石５号		m3		1.000 m3	当たり算出
	単粒度砕石 ,5号　　20～13mm,	1.000	m3			Ｓ単　15号
	人力土工(盛土・埋戻) 粘性土・礫質土,埋戻,はね付け+まき出し,タンパ(Ⅱ)	1.000	m3			Ｓ単　 1号
	合　　計					
	単　　価					
	＊＊＊　Ｂ単－ 42号　＊＊＊					
	盛土材搬入 購入土		m3		1.000 m3	当たり算出
	購入土 ,,	1.000	m3			Ｓ単　 9号
	SP 土砂等運搬 小規模,ﾊﾞｯｸﾎｳ山積0.28m3(平積0.2m3),土砂(岩塊･玉石混り土含む),無し,19.0	1.000	m3			Ｓ単　54号
	km以下					
	合　　計					
	単　　価					
	＊＊＊　Ｂ単－ 43号　＊＊＊					

事業名	老朽ため池等整備事業　オソノ池工区
工事名	Ｒ７馬耕　ため池　オソノ池　ため池整備工事

コード	名　称（規　格）	数　量	単位	単　価	金　額	備　考
	残土運搬		m3		1.000 m3	当たり算出
	SP 土砂等運搬 小規模,ﾊﾞｯｸﾎｳ山積0.28m3(平積0.2m3),土砂(岩塊･玉石混り土含む),無し,10.0	1.000	m3			Ｓ単　55号
	km以下					
	合　　計					
	単　　価					
	＊＊＊　Ｂ単－ 44号　＊＊＊					
	残土処分費		m3		1.000 m3	当たり算出
	残土処分費 残土	1.000	m3			Ｓ単　41号
	合　　計					
	単　　価					
	＊＊＊　Ｂ単－ 45号　＊＊＊					
	ドレーン工		m		1.000 m	当たり算出
	ドレーン工(サイドドレーン) 単粒度砕石　　20～13mm,しない	1.000	m			Ｓ単　47号
	合　　計					
	単　　価					

事業名	老朽ため池等整備事業　オソノ池工区
工事名	Ｒ７馬耕　ため池　オソノ池　ため池整備工事

コード	名　称（規　格）	数　量	単位	単　価	金　額	備　考
	＊＊＊　B単－ 46号　＊＊＊					
	コンクリート 鉄筋構造物		m3		1.000 m3	当たり算出
	SP コンクリート 無筋･鉄筋構造物,ﾊﾞｯｸﾎｳ(ｸﾚｰﾝ機能付)打設,計上する,-,一般養生,-,-,-,なし,	1.000	m3			S単　79号
	24-12-25(20)(高炉B) W/C55%					
	生コンクリート　小型車割増 ,４ｔ車,	1.030	m3			S単　10号
	合　　計					
	単　　価					
	＊＊＊　B単－ 47号　＊＊＊					
	型枠 鉄筋構造物		㎡		1.000 ㎡	当たり算出
	SP 型枠 一般型枠,鉄筋･無筋構造物	1.000	㎡			S単　65号
	合　　計					
	単　　価					
	＊＊＊　B単－ 48号　＊＊＊					
	ドレーン工		m		1.000 m	当たり算出
	ドレーン工(サイドドレーン) 単粒度砕石　　20～13㎜,しない	1.000	m			S単　47号
	合　　計					

事業名	老朽ため池等整備事業　オソノ池工区
工事名	Ｒ７馬耕　ため池　オソノ池　ため池整備工事

コード	名　称（規　格）	数　量	単位	単　価	金　額	備　考
	単　　価					
	＊＊＊　Ｂ単－ 49号　＊＊＊					
	排水パイプ ＶＰφ１００		m		1.000 m	当たり算出
	SP 暗渠排水管 据付,直管,50～150㎜,-	1.000	m			Ｓ単　72号
	合　　計					
	単　　価					
	＊＊＊　Ｂ単－ 50号　＊＊＊					
	有孔管 ＶＵφ１００		m		1.000 m	当たり算出
	SP 暗渠排水管 据付,直管,50～150㎜,-	1.000	m			Ｓ単　72号
	合　　計					
	単　　価					
	＊＊＊　Ｂ単－ 51号　＊＊＊					
	コンクリートブロック積		㎡		1.000 ㎡	当たり算出
	【ｺﾝｸﾘｰﾄﾌﾞﾛｯｸ積工】 練積,無し,昼間施工,15,18-8-40（高炉B）	1.000	㎡			Ｓ単　42号
	合　　計					

事業名	老朽ため池等整備事業　オソノ池工区
工事名	R７馬耕　ため池　オソノ池　ため池整備工事

コード	名　称（規　格）	数　量	単位	単　価	金　額	備　考
	単　　価					
	＊＊＊　B単－ 52号　＊＊＊					
	裏込め砕石		m3		1.000 m3	当たり算出
	SP 胴込・裏込材（砕石） 間知･平･連節ﾌﾞﾛｯｸ,再生砕石　RC-40,なし,有り	1.000	m3			S単　63号
	合　　計					
	単　　価					
	＊＊＊　B単－ 53号　＊＊＊					
	吸出し防止剤設置		㎡		1.000 ㎡	当たり算出
	SP 吸出し防止材設置 全面	1.000	㎡			S単　64号
	合　　計					
	単　　価					
	＊＊＊　B単－ 54号　＊＊＊					
	足場工 単管傾斜		掛㎡		1.000 掛㎡	当たり算出
	足場工 あり,単管傾斜,なし	1.000	掛㎡			S単　50号
	合　　計					

事業名	老朽ため池等整備事業　オソノ池工区
工事名	Ｒ７馬耕　ため池　オソノ池　ため池整備工事

コード	名　称（規　格）	数　量	単位	単　価	金　額	備　考
	単　　価					
	＊＊＊　Ｂ単－ 55号　＊＊＊					
	コンクリート 小型構造物		m3		1.000 m3	当たり算出
	SP コンクリート 小型構造物,ﾊﾞｯｸﾎｳ(ｸﾚｰﾝ機能付)打設,計上する,-,一般養生,-,-,-,なし,18-8-	1.000	m3			Ｓ単　78号
	40(高炉B) W/C60%					
	生コンクリート　小型車割増 ,４ｔ車,	1.060	m3			Ｓ単　10号
	合　　計					
	単　　価					
	＊＊＊　Ｂ単－ 56号　＊＊＊					
	型枠 小型構造物		㎡		1.000 ㎡	当たり算出
	SP 型枠 一般型枠,鉄筋･無筋構造物	1.000	㎡			Ｓ単　65号
	合　　計					
	単　　価					
	＊＊＊　Ｂ単－ 57号　＊＊＊					
	基面整正		㎡		1.000 ㎡	当たり算出

事業名	老朽ため池等整備事業　オソノ池工区
工事名	Ｒ７馬耕　ため池　オソノ池　ため池整備工事

コード	名　称（規　格）	数　量	単位	単　価	金　額	備　考
	SP 基面整正 基面整正	1.000	㎡			Ｓ単　59号
	合　　計					
	単　　価					
	＊＊＊　Ｂ単－ 58号　＊＊＊					
	コンクリート 小型構造物		m3		1.000 m3	当たり算出
	SP コンクリート 小型構造物,ﾊﾞｯｸﾎｳ(ｸﾚｰﾝ機能付)打設,計上する,-,一般養生,-,-,-,なし,18-8-	1.000	m3			Ｓ単　78号
	40(高炉B) W/C60%					
	生コンクリート　小型車割増 ,４ｔ車,	1.060	m3			Ｓ単　10号
	合　　計					
	単　　価					
	＊＊＊　Ｂ単－ 59号　＊＊＊					
	型枠 小型構造物		㎡		1.000 ㎡	当たり算出
	SP 型枠 一般型枠,小型構造物	1.000	㎡			Ｓ単　66号
	合　　計					
	単　　価					

事業名	老朽ため池等整備事業　オソノ池工区
工事名	Ｒ７馬耕　ため池　オソノ池　ため池整備工事

コード	名　称（規　格）	数　量	単位	単　価	金　額	備　考
	＊＊＊　Ｂ単－ 60号　＊＊＊					
	コンクリート 小型構造物		m3		1.000 m3	当たり算出
	SP コンクリート 小型構造物,ﾊﾞｯｸﾎｳ(ｸﾚｰﾝ機能付)打設,計上する,-,一般養生,-,-,-,なし,18-8-40(高炉B) W/C60%	1.000	m3			Ｓ単　78号
	生コンクリート　小型車割増 ,４ｔ車,	1.060	m3			Ｓ単　10号
	合　　計					
	単　　価					
	＊＊＊　Ｂ単－ 61号　＊＊＊					
	型枠 小型構造物		㎡		1.000 ㎡	当たり算出
	SP 型枠 一般型枠,小型構造物	1.000	㎡			Ｓ単　66号
	合　　計					
	単　　価					
	＊＊＊　Ｂ単－ 62号　＊＊＊					
	ふとんかご		m		1.000 m	当たり算出
	SP ふとんかご 設置,ｽﾛｰﾌﾟ式,高さ50cm×幅120cm	1.000	m			Ｓ単　62号
	合　　計					

事業名	老朽ため池等整備事業　オソノ池工区
工事名	Ｒ７馬耕　ため池　オソノ池　ため池整備工事

コード	名　称（規　格）	数　量	単位	単　価	金　額	備　考
	単　　価					
	＊＊＊　Ｂ単－ 63号　＊＊＊					
	床堀		m3		1.000 m3	当たり算出
	SP 床掘り 土砂,標準,無し,無し,なし	1.000	m3			Ｓ単　53号
	合　　計					
	単　　価					
	＊＊＊　Ｂ単－ 64号　＊＊＊					
	埋戻		m3		1.000 m3	当たり算出
	SP 路体（築堤）盛土・埋戻 4.0m以上,20,000m3未満,無し,なし	1.000	m3			Ｓ単　57号
	合　　計					
	単　　価					
	＊＊＊　Ｂ単－ 65号　＊＊＊					
	流用土仮置き運搬		m3		1.000 m3	当たり算出
	SP 土砂等運搬 小規模,ﾊﾞｯｸﾎｳ山積0.28m3(平積0.2m3),土砂(岩塊･玉石混り土含む),無し,0.2k	1.000	m3			Ｓ単　56号
	m以下					

事業名	老朽ため池等整備事業　オソノ池工区
工事名	Ｒ７馬耕　ため池　オソノ池　ため池整備工事

コード	名　称（規　格）	数　量	単位	単　価	金　額	備　考
	SP 積込(ルーズ) 土砂,小規模(標準)	1.000	m3			Ｓ単　52号
	SP 土砂等運搬 小規模,ﾊﾞｯｸﾎｳ山積0.28m3(平積0.2m3),土砂(岩塊･玉石混り土含む),無し,0.2k	1.000	m3			Ｓ単　56号
	m以下					
	合　　計					
	単　　価					
	＊＊＊　Ｂ単－ 66号　＊＊＊					
	盛土材搬入 購入土		m3		1.000 m3	当たり算出
	購入土 ,,	1.000	m3			Ｓ単　 9号
	SP 土砂等運搬 小規模,ﾊﾞｯｸﾎｳ山積0.28m3(平積0.2m3),土砂(岩塊･玉石混り土含む),無し,19.0	1.000	m3			Ｓ単　54号
	km以下					
	合　　計					
	単　　価					
	＊＊＊　Ｂ単－ 67号　＊＊＊					
	残土運搬		m3		1.000 m3	当たり算出
	SP 土砂等運搬 小規模,ﾊﾞｯｸﾎｳ山積0.28m3(平積0.2m3),土砂(岩塊･玉石混り土含む),無し,10.0	1.000	m3			Ｓ単　55号
	km以下					

事業名	老朽ため池等整備事業　オソノ池工区
工事名	Ｒ７馬耕　ため池　オソノ池　ため池整備工事

コード	名　称（規　格）	数　量	単位	単　価	金　額	備　考
	合　　計					
	単　　価					
	＊＊＊　Ｂ単－ 68号　＊＊＊					
	残土処分費		m3		1.000 m3	当たり算出
	残土処分費 残土	1.000	m3			Ｓ単　41号
	合　　計					
	単　　価					
	＊＊＊　Ｂ単－ 69号　＊＊＊					
	コンクリート 鉄筋構造物		m3		1.000 m3	当たり算出
	SP コンクリート 無筋･鉄筋構造物,ﾊﾞｯｸﾎｳ(ｸﾚｰﾝ機能付)打設,計上する,-,一般養生,-,-,-,なし,	1.000	m3			Ｓ単　79号
	24-12-25(20)(高炉B) W/C55%					
	生コンクリート　小型車割増 ,４ｔ車,	1.070	m3			Ｓ単　10号
	合　　計					
	単　　価					
	＊＊＊　Ｂ単－ 70号　＊＊＊					

事業名	老朽ため池等整備事業　オソノ池工区
工事名	Ｒ７馬耕　ため池　オソノ池　ため池整備工事

コード	名　称（規　格）	数　量	単位	単　価	金　額	備　考
	型枠 鉄筋構造物		㎡		1.000 ㎡	当たり算出
	SP 型枠 一般型枠,鉄筋･無筋構造物	1.000	㎡			Ｓ単　65号
	合　　計					
	単　　価					
	＊＊＊　Ｂ単－ 71号　＊＊＊					
	鉄筋工		ton		1.000 ton	当たり算出
	【鉄筋工】 SD345,D13,一般構造物,10t未満,－,無し,一般構造物（切梁無し）,10%未満	1.000	ton			Ｓ単　45号
	合　　計					
	単　　価					
	＊＊＊　Ｂ単－ 72号　＊＊＊					
	ダウエルバー設置		本		1.000 本	当たり算出
	ダウエルバー設置 D16	1.000	本			Ｓ単　43号
	合　　計					
	単　　価					
	＊＊＊　Ｂ単－ 73号　＊＊＊					

事業名	老朽ため池等整備事業　オソノ池工区
工事名	Ｒ７馬耕　ため池　オソノ池　ため池整備工事

コード	名　称（規　格）	数　量	単位	単　価	金　額	備　考
	角落とし		m3		1.000 m3	当たり算出
	松矢板 幅12cm　長2m　厚5.0～6.0cm,,	1.000	m3			Ｓ単　16号
	合　　計					
	単　　価					
	＊＊＊　Ｂ単－ 74号　＊＊＊					
	ため池栓		箇所		1.000 箇所	当たり算出
	ため池栓 φ100,,	1.000	箇所			Ｓ単　17号
	合　　計					
	単　　価					
	＊＊＊　Ｂ単－ 75号　＊＊＊					
	コンクリート 鉄筋構造物		m3		1.000 m3	当たり算出
	SP コンクリート 無筋･鉄筋構造物,ﾊﾞｯｸﾎｳ(ｸﾚｰﾝ機能付)打設,計上する,-,一般養生,-,-,-,なし,	1.000	m3			Ｓ単　79号
	24-12-25(20)(高炉B) W/C55%					
	生コンクリート　小型車割増 ,４ｔ車,	1.030	m3			Ｓ単　10号
	合　　計					
	単　　価					

事業名	老朽ため池等整備事業　オソノ池工区
工事名	Ｒ７馬耕　ため池　オソノ池　ため池整備工事

コード	名　称（規　格）	数　量	単位	単　価	金　額	備　考
	＊＊＊　B単－ 76号　＊＊＊					
	型枠 鉄筋構造物		㎡		1.000 ㎡	当たり算出
	SP 型枠 一般型枠,鉄筋･無筋構造物	1.000	㎡			S単　65号
	合　　計					
	単　　価					
	＊＊＊　B単－ 77号　＊＊＊					
	均しコンクリート		m3		1.000 m3	当たり算出
	SP コンクリート 無筋･鉄筋構造物,ﾊﾞｯｸﾎｳ(ｸﾚｰﾝ機能付)打設,計上する,-,一般養生,-,-,-,なし,	1.000	m3			S単　77号
	18-8-40(高炉B) W/C60%					
	生コンクリート　小型車割増 ,４ｔ車,	1.070	m3			S単　10号
	合　　計					
	単　　価					
	＊＊＊　B単－ 78号　＊＊＊					
	均し型枠		㎡		1.000 ㎡	当たり算出
	SP 型枠 一般型枠,均しｺﾝｸﾘｰﾄ	1.000	㎡			S単　67号

事業名	老朽ため池等整備事業　オソノ池工区
工事名	R７馬耕　ため池　オソノ池　ため池整備工事

コード	名　称（規　格）	数　量	単位	単　価	金　額	備　考
	合　　計					
	単　　価					
	＊＊＊　B単－ 79号　＊＊＊					
	止水板		m		1.000 m	当たり算出
	SP 止水板 計上する（塩ビ製）,CF 200㎜×5㎜	1.000	m			S単　70号
	合　　計					
	単　　価					
	＊＊＊　B単－ 80号　＊＊＊					
	硬質ポリ塩化ビニル管		m		4.000 m	当たり算出
	硬質ポリ塩化ビニル管 一般管VP　径20　長4.0m,,	1.000	本			S単　18号
	合　　計					
	単　　価					
	＊＊＊　B単－ 81号　＊＊＊					
	空気管 SUSφ50		m		1.000 m	当たり算出
	一般配管用ステンレス鋼鋼管 φ50,,	1.000	m			S単　19号

事業名	老朽ため池等整備事業　オソノ池工区
工事名	Ｒ７馬耕　ため池　オソノ池　ため池整備工事

コード	名　称（規　格）	数　量	単位	単　価	金　額	備　考
	合　　計					
	単　　価					
	＊＊＊　Ｂ単－ 82号　＊＊＊					
	斜樋管 HPφ400		m		1.000 m	当たり算出
	SP 遠心力鉄筋コンクリート管（Ｂ形） 据付,400㎜,遠心力鉄筋コンクリート管（Ｂ形）,なし,外圧管１種	1.000	m			Ｓ単　71号
	合　　計					
	単　　価					
	＊＊＊　Ｂ単－ 83号　＊＊＊					
	取付管 SUSφ100		m		1.000 m	当たり算出
	一般配管用ステンレス鋼鋼管 φ100,,	1.000	m			Ｓ単　20号
	合　　計					
	単　　価					
	＊＊＊　Ｂ単－ 84号　＊＊＊					
	取付管 SUSφ250		m		1.000 m	当たり算出
	一般配管用ステンレス鋼鋼管 φ250,,	1.000	m			Ｓ単　21号

事業名	老朽ため池等整備事業　オソノ池工区
工事名	Ｒ７馬耕　ため池　オソノ池　ため池整備工事

コード	名　称（規　格）	数　量	単位	単　価	金　額	備　考
	合　　計					
	単　　価					
	＊＊＊　Ｂ単－ 85号　＊＊＊					
	斜樋管　削孔 SUSφ100		箇所		1.000 箇所	当たり算出
	SP コンクリート削孔(電動ハンマドリル) 森林 30㎜以上200㎜未満,なし	1.000	孔			Ｓ単　74号
	合　　計					
	単　　価					
	＊＊＊　Ｂ単－ 86号　＊＊＊					
	斜樋管　削孔 SUSφ250		箇所		1.000 箇所	当たり算出
	SP コンクリート削孔(電動ハンマドリル) 森林 200㎜以上400㎜以下,なし	1.000	孔			Ｓ単　75号
	合　　計					
	単　　価					
	＊＊＊　Ｂ単－ 87号　＊＊＊					
	ため池栓		箇所		1.000 箇所	当たり算出
	ため池栓 φ100,,	1.000	箇所			Ｓ単　17号

事業名	老朽ため池等整備事業　オソノ池工区
工事名	Ｒ７馬耕　ため池　オソノ池　ため池整備工事

コード	名　称（規　格）	数　量	単位	単　価	金　額	備　考
	合　　計					
	単　　価					
	＊＊＊　Ｂ単－ 88号　＊＊＊					
	材料単価		式		1.000 式	当たり算出
	PE直管 Φ250,,	4.700	m			Ｓ単　22号
	PE管継手曲管 φ250,,	2.000	個			Ｓ単　23号
	PE管継手EFソケット φ250,,	4.000	個			Ｓ単　24号
	山形鋼 SUS,,	28.000	kg			Ｓ単　25号
	ホークアンカー M20,,	4.000	本			Ｓ単　26号
	固定Uバンド φ250、SUS,,	2.000	本			Ｓ単　27号
	合　　計					
	単　　価					
	＊＊＊　Ｂ単－ 89号　＊＊＊					
	PE管等敷設		m		1.000 m	当たり算出
	PE管敷設 φ250	1.000	m			Ｔ単　 2号
	合　　計					

事業名	老朽ため池等整備事業　オソノ池工区
工事名	Ｒ７馬耕　ため池　オソノ池　ため池整備工事

コード	名　称（規　格）	数　量	単位	単　価	金　額	備　考
	単　　価					
	＊＊＊　Ｂ単－ 90号　＊＊＊					
	PE管継手工		箇所		1.000 箇所	当たり算出
	PE管継手工（融着継手） φ250	1.000	箇所			Ｔ単　3号
	合　　計					
	単　　価					
	＊＊＊　Ｂ単－ 91号　＊＊＊					
	材料単価		式		1.000 式	当たり算出
	PE直管 Φ250,,	6.600	m			Ｓ単　22号
	水道配管用ポリエチレンパイプ・継手 チーズ　φ250*75,,	1.000	個			Ｓ単　28号
	PE管継手フランジ φ250,,	6.000	個			Ｓ単　29号
	PE管継手曲管 φ250,,	5.000	個			Ｓ単　23号
	PE管継手EFソケット φ250,,	12.000	個			Ｓ単　24号
	両フランジ曲管 φ250×94°,,	1.000	個			Ｓ単　30号
	注水口分岐付Ｔ字管 φ250,,	1.000	個			Ｓ単　31号
	片フランジレデューサ φ250,,	1.000	個			Ｓ単　32号

事業名	老朽ため池等整備事業　オソノ池工区
工事名	Ｒ７馬耕　ため池　オソノ池　ため池整備工事

コード	名　称（規　格）	数　量	単位	単　価	金　額	備　考
	気体分離型排気弁装置 φ250用,,	1.000	基			Ｓ単　33号
	サイホン本管仕切弁 φ250用、PVC製,,	2.000	基			Ｓ単　34号
	フランジ底板 ,,	2.000	個			Ｓ単　35号
	EFフランジ φ75,,	1.000	個			Ｓ単　36号
	空気弁 φ25、フランジ付き,,	1.000	個			Ｓ単　37号
	管受け台 L75加工品	1.000	式			Ｔ単　5号
	合　計					
	単　価					
	＊＊＊　Ｂ単－ 92号　＊＊＊					
	PE管等敷設		m		1.000 m	当たり算出
	PE管敷設 φ250	1.000	m			Ｔ単　2号
	合　計					
	単　価					
	＊＊＊　Ｂ単－ 93号　＊＊＊					
	PE管継手工		箇所		1.000 箇所	当たり算出
	PE管継手工（融着継手） φ250	1.000	箇所			Ｔ単　3号

事業名	老朽ため池等整備事業　オソノ池工区
工事名	Ｒ７馬耕　ため池　オソノ池　ため池整備工事

コード	名　称（規　格）	数　量	単位	単　価	金　額	備　考
	合　　計					
	単　　価					
	＊＊＊　Ｂ単－ 94号　＊＊＊					
	フランジ継手		箇所		1.000 箇所	当たり算出
	フランジ継手 φ250	1.000	箇所			Ｔ単　 4号
	合　　計					
	単　　価					
	＊＊＊　Ｂ単－ 95号　＊＊＊					
	底盤張コンクリート		m3		1.000 m3	当たり算出
	SP コンクリート 無筋･鉄筋構造物,ﾊﾞｯｸﾎｳ(ｸﾚｰﾝ機能付)打設,計上する,-,一般養生,-,-,-,なし,	1.000	m3			Ｓ単　77号
	18-8-40(高炉B) W/C60%					
	合　　計					
	単　　価					
	＊＊＊　Ｂ単－ 96号　＊＊＊					
	角フリューム 300		m		1.000 m	当たり算出

事業名	老朽ため池等整備事業　オソノ池工区
工事名	R７馬耕　ため池　オソノ池　ため池整備工事

コード	名　称（規　格）	数　量	単位	単　価	金　額	備　考
	鉄筋コンクリートフリューム機械据付工 300,ﾊﾞｯｸﾎｳ（ｸﾚｰﾝ機能付）　ｸﾛｰﾗ型,受台無し,なし	1.000	m			S単　46号
	合　　計					
	単　　価					
	＊＊＊　B単－ 97号　＊＊＊					
	掘削		m3		1.000 m3	当たり算出
	SP 掘削 土砂,ｵｰﾌﾟﾝｶｯﾄ,無し,無し,5,000m3未満,-,-,-	1.000	m3			S単　51号
	合　　計					
	単　　価					
	＊＊＊　B単－ 98号　＊＊＊					
	法面整形 掘削部		m²		1.000 m²	当たり算出
	SP 法面整形 切土部,-,無し,ﾚｷ質土、砂及び砂質土、粘性土,なし	1.000	m²			S単　60号
	合　　計					
	単　　価					
	＊＊＊　B単－ 99号　＊＊＊					
	盛土		m3		75.000 m3	当たり算出

事業名	老朽ため池等整備事業　オソノ池工区
工事名	R７馬耕　ため池　オソノ池　ため池整備工事

コード	名　称（規　格）	数　量	単位	単　価	金　額	備　考
	人力土工(盛土・埋戻) 粘性土・礫質土,盛土,まき出し,タンパ(Ⅱ)	19.000	m3			S単　2号
	SP 路体（築堤）盛土・埋戻 2.5m以上4.0m未満,-,-,なし	56.000	m3			S単　58号
	合　計					
	単　価					
	＊＊＊　B単－ 100号　＊＊＊					
	法面整形 盛土部		㎡		1.000 ㎡	当たり算出
	SP 法面整形 盛土部,有り,無し,ﾚｷ質土、砂及び砂質土、粘性土,なし	1.000	㎡			S単　61号
	合　計					
	単　価					
	＊＊＊　B単－ 101号　＊＊＊					
	盛土材搬入 購入土		m3		1.000 m3	当たり算出
	購入土 ,,	1.000	m3			S単　9号
	SP 土砂等運搬 小規模,ﾊﾞｯｸﾎｳ山積0.28m3(平積0.2m3),土砂(岩塊・玉石混り土含む),無し,19.0	1.000	m3			S単　54号
	km以下					
	合　計					
	単　価					

事業名	老朽ため池等整備事業　オソノ池工区
工事名	Ｒ７馬耕　ため池　オソノ池　ため池整備工事

コード	名　称（規　格）	数　量	単位	単　価	金　額	備　考
	＊＊＊　B単－ 102号　＊＊＊					
	残土運搬		m3		1.000 m3	当たり算出
	SP 土砂等運搬 小規模,ﾊﾞｯｸﾎｳ山積0.28m3(平積0.2m3),土砂(岩塊･玉石混り土含む),無し,10.0	1.000	m3			S単　55号
	km以下					
	合　　計					
	単　　価					
	＊＊＊　B単－ 103号　＊＊＊					
	残土処分費		m3		1.000 m3	当たり算出
	残土処分費 残土	1.000	m3			S単　41号
	合　　計					
	単　　価					
	＊＊＊　B単－ 104号　＊＊＊					
	敷砂利		m²		1.000 m²	当たり算出
	砂利舗装工(機械) 再生ｸﾗｯｼｬﾗﾝ,RC-40,15cm,2.5m以上,不陸整正＋敷均し,不要,なし,なし	1.000	m²			S単　48号
	合　　計					

事業名	老朽ため池等整備事業　オソノ池工区
工事名	R７馬耕　ため池　オソノ池　ため池整備工事

コード	名　称（規　格）	数　量	単位	単　価	金　額	備　考
	単　　価					
	＊＊＊　B単－ 105号　＊＊＊					
	コンクリート舗装		㎡		1.000 ㎡	当たり算出
	SP コンクリート 無筋･鉄筋構造物,人力打設,計上する,-,一般養生,-,無し,-,18-8-25(20)(高炉	0.120	m3			S単　80号
	B) W/C60%					
	生コンクリート　小型車割増 ,４ｔ車,	0.150	m3			S単　10号
	溶接金網　丸鉄線 6×150×150mm,,	1.000	㎡			S単　39号
	SP 目地板 30m2以上,計上する,目地板(瀝青質板) t=10mm	0.020	㎡			S単　69号
	SP 型枠 一般型枠,鉄筋･無筋構造物	0.020	㎡			S単　65号
	合　　計					
	単　　価					
	＊＊＊　B単－ 106号　＊＊＊					
	土壌分析試験費		式		1.000 式	当たり算出
	土壌分析試験費 条例第58条,規則第35条(諸経費含,28項目,銅含まず),,	1.000	式			S単　40号
	合　　計					
	単　　価					

事業名	老朽ため池等整備事業　オソノ池工区
工事名	R７馬耕　ため池　オソノ池　ため池整備工事

コード	名　称	数　量	単位	単　価	金　額	備　考
	＊＊＊　S単－ 1号　＊＊＊					
	人力土工(盛土・埋戻)		m3		10.000 m3	当たり算出
	人力土工(盛土・埋戻) 粘性土・礫質土,埋戻,はね付け+まき出し,タンパ(Ⅱ)			基本給時間:8.0 深夜時間:0.0	超勤時間:0.0 週休:月単位	
	1)土質区分 2)作業区分	粘性土・礫質土 埋戻		時間的制約:なし 夜間制約作業時間:0.0	制約作業時間:0.0	
	3)施工区分 4)締固め区分	はね付け+まき出し タンパ(Ⅱ)				
	特殊作業員	0.560	人			
	普通作業員	1.330	人			
	諸雑費 10%	0.100				
	合　計					算出数量 10.000 m3
	単　価		m3			
	＊＊＊　S単－ 2号　＊＊＊					
	人力土工(盛土・埋戻)		m3		10.000 m3	当たり算出
	人力土工(盛土・埋戻) 粘性土・礫質土,盛土,まき出し,タンパ(Ⅱ)			基本給時間:8.0 深夜時間:0.0	超勤時間:0.0 週休:月単位	
	1)土質区分 2)作業区分	粘性土・礫質土 盛土		時間的制約:なし 夜間制約作業時間:0.0	制約作業時間:0.0	
	3)施工区分 4)締固め区分	まき出し タンパ(Ⅱ)				
	特殊作業員	0.560	人			
	普通作業員	0.850	人			

事業名	老朽ため池等整備事業　オソノ池工区
工事名	Ｒ７馬耕　ため池　オソノ池　ため池整備工事

コード	名　称	数　量	単位	単　価	金　額	備　考
	諸雑費 10%	0.100				
	合　　計					算出数量 10.000 m3
	単　　価		m3			
	＊＊＊　Ｓ単－ 3号　＊＊＊					
	電気溶接		m		1.000 m	当たり算出
	電気溶接 すみ肉溶接,7mm			基本給時間:8.0 深夜時間:0.0	超勤時間:0.0 週休:月単位	
	1)溶接区分 2)板厚区分(mm)	すみ肉溶接 7mm		時間的制約:なし 夜間制約作業時間:0.0	制約作業時間:0.0	
	電気溶接棒 軟鋼用　E4319　棒径5.0mm	0.120	kg			
	土木一般世話役	0.020	人			
	溶接工	0.020	人			
	普通作業員	0.020	人			
	電気溶接機[ﾃﾞｨｰｾﾞﾙｴﾝｼﾞﾝ駆動･直流ｱｰｸ式・排対2次]	0.020	日			<損料>
	軽油 ﾊﾟﾄﾛｰﾙ給油	0.300	L			
	合　　計					算出数量 1.000 m
	単　　価		m			
	＊＊＊　Ｓ単－ 4号　＊＊＊					

事業名	老朽ため池等整備事業　オソノ池工区
工事名	Ｒ７馬耕　ため池　オソノ池　ため池整備工事

コード	名　称	数　量	単位	単　価	金　額	備　考
	ガス切断		m		100.000 m	当たり算出
	ガス切断 3～7㎜			基本給時間:8.0 深夜時間:0.0	超勤時間:0.0 週休:月単位	
	1)板厚区分(㎜)	3～7㎜		時間的制約:なし 夜間制約作業時間:0.0	制約作業時間:0.0	
	酸素ガス ボンベ	14.580	m3			
	アセチレンガス ボンベ	5.130	kg			
	雑品 5%	0.050				
	溶接工	3.420	人			
	普通作業員	3.420	人			
	合　計					算出数量 100.000 m
	単　価		m			
	＊＊＊　Ｓ単－ 5号　＊＊＊					
	土木一般世話役		人		1.000 人	当たり算出
	土木一般世話役			基本給時間:8.0 深夜時間:0.0	超勤時間:0.0 週休:月単位	
	1)労務ｺｰﾄﾞ 2)労務単価算定区分			時間的制約:なし 夜間制約作業時間:0.0	制約作業時間:0.0	
	土木一般世話役	1.000	人			
	合　計					算出数量 1.000 人
	単　価					

事業名	老朽ため池等整備事業　オソノ池工区
工事名	R７馬耕　ため池　オソノ池　ため池整備工事

コード	名　称	数　量	単位	単　価	金　額	備　考
	＊＊＊　S単－ 6号　＊＊＊					
	特殊作業員		人		1.000 人	当たり算出
	特殊作業員			基本給時間:8.0 深夜時間:0.0	超勤時間:0.0 週休:月単位	
	1)労務ｺｰﾄﾞ 2)労務単価算定区分			時間的制約:なし 夜間制約作業時間:0.0	制約作業時間:0.0	
	特殊作業員	1.000	人			
	合　計					算出数量 1.000 人
	単　価					
	＊＊＊　S単－ 7号　＊＊＊					
	普通作業員		人		1.000 人	当たり算出
	普通作業員			基本給時間:8.0 深夜時間:0.0	超勤時間:0.0 週休:月単位	
	1)労務ｺｰﾄﾞ 2)労務単価算定区分			時間的制約:なし 夜間制約作業時間:0.0	制約作業時間:0.0	
	普通作業員	1.000	人			
	合　計					算出数量 1.000 人
	単　価					
	＊＊＊　S単－ 8号　＊＊＊					

事業名	老朽ため池等整備事業　オソノ池工区
工事名	R７馬耕　ため池　オソノ池　ため池整備工事

コード	名　称	数　量	単位	単　価	金　額	備　考
	配管工		人		1.000 人	当たり算出
	配管工			基本給時間:8.0 深夜時間:0.0	超勤時間:0.0 週休:月単位	
	1)労務ｺｰﾄﾞ 2)労務単価算定区分			時間的制約:なし 夜間制約作業時間:0.0	制約作業時間:0.0	
	配管工	1.000	人			
	合　計					算出数量 1.000 人
	単　価					
	＊＊＊　S単－ 9号　＊＊＊					
	購入土		m3		1.000 各単位	当たり算出
	購入土 ,,			基本給時間:8.0 深夜時間:0.0	超勤時間:0.0 週休:月単位	
	1)資材区分 2)地域資材単価コード（P）			時間的制約:なし 夜間制約作業時間:0.0	制約作業時間:0.0	
	3)地区資材単価コード（J） 4)施設機械資材単価コード（K）					
	購入土	1.000	m3			
	合　計					算出数量 1.000 各単位
	単　価					
	＊＊＊　S単－ 10号　＊＊＊					
	生コンクリート　小型車割増		m3		1.000 各単位	当たり算出

事業名	老朽ため池等整備事業　オソノ池工区
工事名	Ｒ７馬耕　ため池　オソノ池　ため池整備工事

コード	名　称	数　量	単位	単　価	金　額	備　考
	生コンクリート　小型車割増 ,４ｔ車,			基本給時間:8.0 深夜時間:0.0	超勤時間:0.0 週休:月単位	
	1)資材区分 2)地域資材単価コード（P）			時間的制約:なし 夜間制約作業時間:0.0	制約作業時間:0.0	
	3)地区資材単価コード（J） 4)施設機械資材単価コード（K）					
	生コンクリート　小型車割増 ４ｔ車	1.000	m3			
	合　　計					算出数量 1.000 各単位
	単　　価					
	＊＊＊　S単－ 11号　＊＊＊					
	硬質ポリ塩化ビニル管		本		1.000 各単位	当たり算出
	硬質ポリ塩化ビニル管 一般管VP　径75　長4.0m,,			基本給時間:8.0 深夜時間:0.0	超勤時間:0.0 週休:月単位	
	1)資材区分 2)地域資材単価コード（P）			時間的制約:なし 夜間制約作業時間:0.0	制約作業時間:0.0	
	3)地区資材単価コード（J） 4)施設機械資材単価コード（K）					
	硬質ポリ塩化ビニル管 一般管VP　径75　長4.0m	1.000	本			
	合　　計					算出数量 1.000 各単位
	単　　価					
	＊＊＊　S単－ 12号　＊＊＊					
	後付けステップ		個		1.000 各単位	当たり算出

事業名	老朽ため池等整備事業　オソノ池工区
工事名	R７馬耕　ため池　オソノ池　ため池整備工事

コード	名　称	数　量	単位	単　価	金　額	備　考
	後付けステップ ,,			基本給時間:8.0 深夜時間:0.0	超勤時間:0.0 週休:月単位	
	1)資材区分 2)地域資材単価コード（P）			時間的制約:なし 夜間制約作業時間:0.0	制約作業時間:0.0	
	3)地区資材単価コード（J） 4)施設機械資材単価コード（K）					
	後付けステップ	1.000	個			
	合　計					算出数量 1.000 各単位
	単　価					
	＊＊＊　S単－ 13号　＊＊＊					
	ベントナイトシート		㎡		1.000 各単位	当たり算出
	ベントナイトシート ,,			基本給時間:8.0 深夜時間:0.0	超勤時間:0.0 週休:月単位	
	1)資材区分 2)地域資材単価コード（P）			時間的制約:なし 夜間制約作業時間:0.0	制約作業時間:0.0	
	3)地区資材単価コード（J） 4)施設機械資材単価コード（K）					
	ベントナイトシート	1.000	㎡			
	合　計					算出数量 1.000 各単位
	単　価					
	＊＊＊　S単－ 14号　＊＊＊					
	粉状ベントナイト		kg		1.000 各単位	当たり算出

事業名	老朽ため池等整備事業　オソノ池工区
工事名	R７馬耕　ため池　オソノ池　ため池整備工事

コード	名　称	数　量	単位	単　価	金　額	備　考
	粉状ベントナイト ,,			基本給時間:8.0 深夜時間:0.0	超勤時間:0.0 週休:月単位	
	1)資材区分 2)地域資材単価コード（P）			時間的制約:なし 夜間制約作業時間:0.0	制約作業時間:0.0	
	3)地区資材単価コード（J） 4)施設機械資材単価コード（K）					
	粉状ベントナイト	1.000	kg			
	合　計					算出数量 1.000 各単位
	単　価					
	＊＊＊　S単－ 15号　＊＊＊					
	単粒度砕石		m3		1.000 各単位	当たり算出
	単粒度砕石 ,5号　　20～13mm,			基本給時間:8.0 深夜時間:0.0	超勤時間:0.0 週休:月単位	
	1)資材区分 2)地域資材単価コード（P）			時間的制約:なし 夜間制約作業時間:0.0	制約作業時間:0.0	
	3)地区資材単価コード（J） 4)施設機械資材単価コード（K）					
	単粒度砕石 5号　　20～13mm	1.000	m3			
	合　計					算出数量 1.000 各単位
	単　価					
	＊＊＊　S単－ 16号　＊＊＊					
	松矢板		m3		1.000 各単位	当たり算出

事業名	老朽ため池等整備事業　オソノ池工区
工事名	R７馬耕　ため池　オソノ池　ため池整備工事

コード	名　称	数　量	単位	単　価	金　額	備　考
	松矢板 幅12cm　長2m　厚5.0～6.0cm,,			基本給時間:8.0 深夜時間:0.0	超勤時間:0.0 週休:月単位	
	1)資材区分 2)地域資材単価コード（P）			時間的制約:なし 夜間制約作業時間:0.0	制約作業時間:0.0	
	3)地区資材単価コード（J） 4)施設機械資材単価コード（K）					
	松矢板 幅12cm　長2m　厚5.0～6.0cm	1.000	m3			
	合　計					算出数量 1.000 各単位
	単　価					
	＊＊＊　S単－ 17号　＊＊＊					
	ため池栓		箇所		1.000 各単位	当たり算出
	ため池栓 φ100,,			基本給時間:8.0 深夜時間:0.0	超勤時間:0.0 週休:月単位	
	1)資材区分 2)地域資材単価コード（P）			時間的制約:なし 夜間制約作業時間:0.0	制約作業時間:0.0	
	3)地区資材単価コード（J） 4)施設機械資材単価コード（K）					
	ため池栓 φ100	1.000	箇所			
	合　計					算出数量 1.000 各単位
	単　価					
	＊＊＊　S単－ 18号　＊＊＊					
	硬質ポリ塩化ビニル管		本		1.000 各単位	当たり算出

事業名	老朽ため池等整備事業　オソノ池工区
工事名	R７馬耕　ため池　オソノ池　ため池整備工事

コード	名　称	数　量	単位	単　価	金　額	備　考
	硬質ポリ塩化ビニル管 一般管VP　径20　長4.0m,,			基本給時間:8.0 深夜時間:0.0	超勤時間:0.0 週休:月単位	
	1)資材区分 2)地域資材単価コード（P）			時間的制約:なし 夜間制約作業時間:0.0	制約作業時間:0.0	
	3)地区資材単価コード（J） 4)施設機械資材単価コード（K）					
	硬質ポリ塩化ビニル管 一般管VP　径20　長4.0m	1.000	本			
	合　計					算出数量 1.000 各単位
	単　価					
	＊＊＊　S単－ 19号　＊＊＊					
	一般配管用ステンレス鋼鋼管		m		1.000 各単位	当たり算出
	一般配管用ステンレス鋼鋼管 φ50,,			基本給時間:8.0 深夜時間:0.0	超勤時間:0.0 週休:月単位	
	1)資材区分 2)地域資材単価コード（P）			時間的制約:なし 夜間制約作業時間:0.0	制約作業時間:0.0	
	3)地区資材単価コード（J） 4)施設機械資材単価コード（K）					
	一般配管用ステンレス鋼鋼管 φ50	1.000	m			
	合　計					算出数量 1.000 各単位
	単　価					
	＊＊＊　S単－ 20号　＊＊＊					
	一般配管用ステンレス鋼鋼管		m		1.000 各単位	当たり算出

事業名	老朽ため池等整備事業　オソノ池工区
工事名	Ｒ７馬耕　ため池　オソノ池　ため池整備工事

コード	名　称	数　量	単位	単　価	金　額	備　考
	一般配管用ステンレス鋼鋼管 φ100,,			基本給時間:8.0 深夜時間:0.0	超勤時間:0.0 週休:月単位	
	1)資材区分 2)地域資材単価コード（P）			時間的制約:なし 夜間制約作業時間:0.0	制約作業時間:0.0	
	3)地区資材単価コード（J） 4)施設機械資材単価コード（K）					
	一般配管用ステンレス鋼鋼管 φ100	1.000	m			
	合　　計					算出数量 1.000 各単位
	単　　価					
	＊＊＊　S単－ 21号　＊＊＊					
	一般配管用ステンレス鋼鋼管		m		1.000 各単位	当たり算出
	一般配管用ステンレス鋼鋼管 φ250,,			基本給時間:8.0 深夜時間:0.0	超勤時間:0.0 週休:月単位	
	1)資材区分 2)地域資材単価コード（P）			時間的制約:なし 夜間制約作業時間:0.0	制約作業時間:0.0	
	3)地区資材単価コード（J） 4)施設機械資材単価コード（K）					
	一般配管用ステンレス鋼鋼管 φ250	1.000	m			
	合　　計					算出数量 1.000 各単位
	単　　価					
	＊＊＊　S単－ 22号　＊＊＊					
	PE直管		m		1.000 各単位	当たり算出

事業名	老朽ため池等整備事業　オソノ池工区
工事名	Ｒ７馬耕　ため池　オソノ池　ため池整備工事

コード	名　称	数　量	単位	単　価	金　額	備　考
	PE直管 Φ250,,			基本給時間:8.0 深夜時間:0.0	超勤時間:0.0 週休:月単位	
	1)資材区分 2)地域資材単価コード（P）			時間的制約:なし 夜間制約作業時間:0.0	制約作業時間:0.0	
	3)地区資材単価コード（J） 4)施設機械資材単価コード（K）					
	PE直管 Φ250	1.000	m			
	合　計					算出数量 1.000 各単位
	単　価					
	＊＊＊　S単－ 23号　＊＊＊					
	PE管継手曲管		個		1.000 各単位	当たり算出
	PE管継手曲管 φ250,,			基本給時間:8.0 深夜時間:0.0	超勤時間:0.0 週休:月単位	
	1)資材区分 2)地域資材単価コード（P）			時間的制約:なし 夜間制約作業時間:0.0	制約作業時間:0.0	
	3)地区資材単価コード（J） 4)施設機械資材単価コード（K）					
	PE管継手曲管 φ250	1.000	個			
	合　計					算出数量 1.000 各単位
	単　価					
	＊＊＊　S単－ 24号　＊＊＊					
	PE管継手EFソケット		個		1.000 各単位	当たり算出

事業名	老朽ため池等整備事業　オソノ池工区
工事名	Ｒ７馬耕　ため池　オソノ池　ため池整備工事

コード	名　称	数　量	単位	単　価	金　額	備　考
	PE管継手EFソケット φ250,,			基本給時間:8.0 深夜時間:0.0	超勤時間:0.0 週休:月単位	
	1)資材区分 2)地域資材単価コード（P）			時間的制約:なし 夜間制約作業時間:0.0	制約作業時間:0.0	
	3)地区資材単価コード（J） 4)施設機械資材単価コード（K）					
	PE管継手EFソケット φ250	1.000	個			
	合　計					算出数量 1.000 各単位
	単　価					
	＊＊＊　S単－ 25号　＊＊＊					
	山形鋼		kg		1.000 各単位	当たり算出
	山形鋼 SUS,,			基本給時間:8.0 深夜時間:0.0	超勤時間:0.0 週休:月単位	
	1)資材区分 2)地域資材単価コード（P）			時間的制約:なし 夜間制約作業時間:0.0	制約作業時間:0.0	
	3)地区資材単価コード（J） 4)施設機械資材単価コード（K）					
	山形鋼 SUS	1.000	kg			
	合　計					算出数量 1.000 各単位
	単　価					
	＊＊＊　S単－ 26号　＊＊＊					
	ホークアンカー		本		1.000 各単位	当たり算出

事業名	老朽ため池等整備事業　オソノ池工区
工事名	Ｒ７馬耕　ため池　オソノ池　ため池整備工事

コード	名　称	数　量	単位	単　価	金　額	備　考
	ホークアンカー M20,,			基本給時間:8.0 深夜時間:0.0	超勤時間:0.0 週休:月単位	
	1)資材区分 2)地域資材単価コード（P）			時間的制約:なし 夜間制約作業時間:0.0	制約作業時間:0.0	
	3)地区資材単価コード（J） 4)施設機械資材単価コード（K）					
	ホークアンカー M20	1.000	本			
	合　　計					算出数量 1.000 各単位
	単　　価					
	＊＊＊　S単－ 27号　＊＊＊					
	固定Uバンド		本		1.000 各単位	当たり算出
	固定Uバンド φ250、SUS,,			基本給時間:8.0 深夜時間:0.0	超勤時間:0.0 週休:月単位	
	1)資材区分 2)地域資材単価コード（P）			時間的制約:なし 夜間制約作業時間:0.0	制約作業時間:0.0	
	3)地区資材単価コード（J） 4)施設機械資材単価コード（K）					
	固定Uバンド φ250、SUS	1.000	本			
	合　　計					算出数量 1.000 各単位
	単　　価					
	＊＊＊　S単－ 28号　＊＊＊					
	水道配管用ポリエチレンパイプ・継手		個		1.000 各単位	当たり算出

事業名	老朽ため池等整備事業　オソノ池工区
工事名	Ｒ７馬耕　ため池　オソノ池　ため池整備工事

コード	名　称	数　量	単位	単　価	金　額	備　考
	水道配管用ポリエチレンパイプ・継手 チーズ　φ250*75,,			基本給時間:8.0 深夜時間:0.0	超勤時間:0.0 週休:月単位	
	1)資材区分 2)地域資材単価コード（P）			時間的制約:なし 夜間制約作業時間:0.0	制約作業時間:0.0	
	3)地区資材単価コード（J） 4)施設機械資材単価コード（K）					
	水道配管用ポリエチレンパイプ・継手 チーズ　φ250*75	1.000	個			
	合　　計					算出数量 1.000 各単位
	単　　価					
	＊＊＊　S単－ 29号　＊＊＊					
	PE管継手フランジ		個		1.000 各単位	当たり算出
	PE管継手フランジ φ250,,			基本給時間:8.0 深夜時間:0.0	超勤時間:0.0 週休:月単位	
	1)資材区分 2)地域資材単価コード（P）			時間的制約:なし 夜間制約作業時間:0.0	制約作業時間:0.0	
	3)地区資材単価コード（J） 4)施設機械資材単価コード（K）					
	PE管継手フランジ φ250	1.000	個			
	合　　計					算出数量 1.000 各単位
	単　　価					
	＊＊＊　S単－ 30号　＊＊＊					
	両フランジ曲管		個		1.000 各単位	当たり算出

事業名	老朽ため池等整備事業　オソノ池工区
工事名	Ｒ７馬耕　ため池　オソノ池　ため池整備工事

コード	名　称	数　量	単位	単　価	金　額	備　考
	両フランジ曲管 φ250×94°,,			基本給時間:8.0 深夜時間:0.0	超勤時間:0.0 週休:月単位	
	1)資材区分 2)地域資材単価コード（P）			時間的制約:なし 夜間制約作業時間:0.0	制約作業時間:0.0	
	3)地区資材単価コード（J） 4)施設機械資材単価コード（K）					
	両フランジ曲管 φ250×94°	1.000	個			
	合　　計					算出数量 1.000 各単位
	単　　価					
	＊＊＊　S単－ 31号　＊＊＊					
	注水口分岐付T字管		個		1.000 各単位	当たり算出
	注水口分岐付T字管 φ250,,			基本給時間:8.0 深夜時間:0.0	超勤時間:0.0 週休:月単位	
	1)資材区分 2)地域資材単価コード（P）			時間的制約:なし 夜間制約作業時間:0.0	制約作業時間:0.0	
	3)地区資材単価コード（J） 4)施設機械資材単価コード（K）					
	注水口分岐付T字管 φ250	1.000	個			
	合　　計					算出数量 1.000 各単位
	単　　価					
	＊＊＊　S単－ 32号　＊＊＊					
	片フランジレデューサ		個		1.000 各単位	当たり算出

事業名	老朽ため池等整備事業　オソノ池工区
工事名	Ｒ７馬耕　ため池　オソノ池　ため池整備工事

コード	名　称	数　量	単位	単　価	金　額	備　考
	片フランジレデューサ φ250,,			基本給時間:8.0 深夜時間:0.0	超勤時間:0.0 週休:月単位	
	1)資材区分 2)地域資材単価コード（P）			時間的制約:なし 夜間制約作業時間:0.0	制約作業時間:0.0	
	3)地区資材単価コード（J） 4)施設機械資材単価コード（K）					
	片フランジレデューサ φ250	1.000	個			
	合　　計					算出数量 1.000 各単位
	単　　価					
	＊＊＊　S単－ 33号　＊＊＊					
	気体分離型排気弁装置		基		1.000 各単位	当たり算出
	気体分離型排気弁装置 φ250用,,			基本給時間:8.0 深夜時間:0.0	超勤時間:0.0 週休:月単位	
	1)資材区分 2)地域資材単価コード（P）			時間的制約:なし 夜間制約作業時間:0.0	制約作業時間:0.0	
	3)地区資材単価コード（J） 4)施設機械資材単価コード（K）					
	気体分離型排気弁装置 φ250用	1.000	基			
	合　　計					算出数量 1.000 各単位
	単　　価					
	＊＊＊　S単－ 34号　＊＊＊					
	サイホン本管仕切弁		基		1.000 各単位	当たり算出

事業名	老朽ため池等整備事業　オソノ池工区
工事名	Ｒ７馬耕　ため池　オソノ池　ため池整備工事

コード	名　称	数　量	単位	単　価	金　額	備　考
	サイホン本管仕切弁 φ250用、PVC製,,			基本給時間:8.0 深夜時間:0.0	超勤時間:0.0 週休:月単位	
	1)資材区分 2)地域資材単価コード（P）			時間的制約:なし 夜間制約作業時間:0.0	制約作業時間:0.0	
	3)地区資材単価コード（J） 4)施設機械資材単価コード（K）					
	サイホン本管仕切弁 φ250用、PVC製	1.000	基			
	合　　計					算出数量 1.000 各単位
	単　　価					
	＊＊＊　S単－ 35号　＊＊＊					
	フランジ底板		個		1.000 各単位	当たり算出
	フランジ底板 ,,			基本給時間:8.0 深夜時間:0.0	超勤時間:0.0 週休:月単位	
	1)資材区分 2)地域資材単価コード（P）			時間的制約:なし 夜間制約作業時間:0.0	制約作業時間:0.0	
	3)地区資材単価コード（J） 4)施設機械資材単価コード（K）					
	フランジ底板	1.000	個			
	合　　計					算出数量 1.000 各単位
	単　　価					
	＊＊＊　S単－ 36号　＊＊＊					
	EFフランジ		個		1.000 各単位	当たり算出

事業名	老朽ため池等整備事業　オソノ池工区
工事名	Ｒ７馬耕　ため池　オソノ池　ため池整備工事

コード	名　称	数　量	単位	単　価	金　額	備　考
	EFフランジ φ75,,			基本給時間:8.0 深夜時間:0.0	超勤時間:0.0 週休:月単位	
	1)資材区分 2)地域資材単価コード（P）			時間的制約:なし 夜間制約作業時間:0.0	制約作業時間:0.0	
	3)地区資材単価コード（J） 4)施設機械資材単価コード（K）					
	EFフランジ φ75	1.000	個			
	合　　計					算出数量 1.000 各単位
	単　　価					
	＊＊＊　S単－ 37号　＊＊＊					
	空気弁		個		1.000 各単位	当たり算出
	空気弁 φ25、フランジ付き,,			基本給時間:8.0 深夜時間:0.0	超勤時間:0.0 週休:月単位	
	1)資材区分 2)地域資材単価コード（P）			時間的制約:なし 夜間制約作業時間:0.0	制約作業時間:0.0	
	3)地区資材単価コード（J） 4)施設機械資材単価コード（K）					
	空気弁 φ25、フランジ付き	1.000	個			
	合　　計					算出数量 1.000 各単位
	単　　価					
	＊＊＊　S単－ 38号　＊＊＊					
	等辺山形鋼（ＳＳ４００）		ton		1.000 各単位	当たり算出

事業名	老朽ため池等整備事業　オソノ池工区
工事名	Ｒ７馬耕　ため池　オソノ池　ため池整備工事

コード	名　称	数　量	単位	単　価	金　額	備　考
	等辺山形鋼（ＳＳ４００） 中形　厚6～9　　辺50～75,,			基本給時間:8.0 深夜時間:0.0	超勤時間:0.0 週休:月単位	
	1)資材区分 2)地域資材単価コード（Ｐ）			時間的制約:なし 夜間制約作業時間:0.0	制約作業時間:0.0	
	3)地区資材単価コード（Ｊ） 4)施設機械資材単価コード（Ｋ）					
	等辺山形鋼（ＳＳ４００） 中形　厚6～9　　辺50～75	1.000	ton			
	合　　計					算出数量 1.000 各単位
	単　　価					
	＊＊＊　Ｓ単－ 39号　＊＊＊					
	溶接金網　丸鉄線		㎡		1.000 各単位	当たり算出
	溶接金網　丸鉄線 6×150×150mm,,			基本給時間:8.0 深夜時間:0.0	超勤時間:0.0 週休:月単位	
	1)資材区分 2)地域資材単価コード（Ｐ）			時間的制約:なし 夜間制約作業時間:0.0	制約作業時間:0.0	
	3)地区資材単価コード（Ｊ） 4)施設機械資材単価コード（Ｋ）					
	溶接金網　丸鉄線 6×150×150mm	1.000	㎡			
	合　　計					算出数量 1.000 各単位
	単　　価					
	＊＊＊　Ｓ単－ 40号　＊＊＊					
	土壌分析試験費		式		1.000 各単位	当たり算出

事業名	老朽ため池等整備事業　オソノ池工区
工事名	Ｒ７馬耕　ため池　オソノ池　ため池整備工事

コード	名　称	数　量	単位	単　価	金　額	備　考
	土壌分析試験費 条例第58条,規則第35条(諸経費含,28項目,銅含まず),,			基本給時間:8.0 深夜時間:0.0	超勤時間:0.0 週休:補正なし	
	1)資材区分 2)地域資材単価コード（Ｐ）			時間的制約:なし 夜間制約作業時間:0.0	制約作業時間:0.0	
	3)地区資材単価コード（Ｊ） 4)施設機械資材単価コード（Ｋ）					
	土壌分析試験費 条例第58条,規則第35条(諸経費含,28項目,銅含まず)	1.000	式			
	合　　計					算出数量 1.000 各単位
	単　　価					
	＊＊＊　Ｓ単－ 41号　＊＊＊					
	残土処分費		m3		1.000 各単位	当たり算出
	残土処分費 残土			基本給時間:8.0 深夜時間:0.0	超勤時間:0.0 週休:月単位	
	1)地域資材単価コード 2)資材規格	残土		時間的制約:なし 夜間制約作業時間:0.0	制約作業時間:0.0	
	3)単価の入力					
	残土処分費 残土	1.000	m3			
	合　　計					算出数量 1.000 各単位
	単　　価					
	＊＊＊　Ｓ単－ 42号　＊＊＊					
	【ｺﾝｸﾘｰﾄﾌﾞﾛｯｸ積工】		㎡		1.000 ㎡	当たり算出

事業名	老朽ため池等整備事業　オソノ池工区
工事名	R７馬耕　ため池　オソノ池　ため池整備工事

コード	名　称	数　量	単位	単　価	金　額	備　考
	【ｺﾝｸﾘｰﾄﾌﾞﾛｯｸ積工】 練積,無し,昼間施工,15,18-8-40（高炉B）			基本給時間:8.0 深夜時間:0.0	超勤時間:0.0 週休:月単位	
	1)施工区分 2)時間的制約	練積 無し		時間的制約:なし 夜間制約作業時間:0.0	制約作業時間:0.0	
	3)昼夜施工区分 5)裏込ｺﾝｸﾘｰﾄ厚	昼間施工 15				
	6)生ｺﾝｸﾘｰﾄ規格	18-8-40（高炉B）				
	コンクリートブロック積工 制約無　機労　昼間	1.000	㎡			
	生コンクリート(高炉Ｂ) 18-8-40（高炉B）	0.380	m3			
	合　　計					算出数量 1.000 ㎡
	単　　価		㎡			
	＊＊＊　Ｓ単－ 43号　＊＊＊					
	ダウエルバー設置		本		10.000 本	当たり算出
	ダウエルバー設置 D16			基本給時間:8.0 深夜時間:0.0	超勤時間:0.0 週休:月単位	
	1)径	D16		時間的制約:なし 夜間制約作業時間:0.0	制約作業時間:0.0	
	異形棒鋼 SD295　　D16	0.016	ton			
	硬質ポリ塩化ビニル管 VP-φ20	1.250	本			
	土木一般世話役	0.030	人			
	普通作業員	0.140	人			
	合　　計					算出数量 10.000 本

事業名	老朽ため池等整備事業　オソノ池工区
工事名	Ｒ７馬耕　ため池　オソノ池　ため池整備工事

コード	名　称	数　量	単位	単　価	金　額	備　考
	単　　価		本			
	＊＊＊　Ｓ単－ 44号　＊＊＊					
	【鉄筋工】		ton		1.000 ton	当たり算出
	【鉄筋工】 SD345,D13,一般構造物,10t未満,－,無し,差筋及び杭頭処理,10%未			基本給時間:8.0 深夜時間:0.0	超勤時間:0.0 週休:月単位	
	満			時間的制約:なし 夜間制約作業時間:0.0	制約作業時間:0.0	
	1)規格区分 2)径区分	SD345 D13				
	3)作業区分 4)施工規模	一般構造物 10t未満				
	5)時間的制約 6)夜間作業	－ 無し				
	7)構造物区分 8)太径鉄筋量	差筋及び杭頭処理 10%未満				
	異形棒鋼 SD345　　D13	1.030	ton			
	鉄筋(一般構造物)	1.090	ton			
	合　　計					算出数量 1.000 ton
	単　　価		ton			
	＊＊＊　Ｓ単－ 45号　＊＊＊					
	【鉄筋工】		ton		1.000 ton	当たり算出
	【鉄筋工】 SD345,D13,一般構造物,10t未満,－,無し,一般構造物（切梁無し）,			基本給時間:8.0 深夜時間:0.0	超勤時間:0.0 週休:月単位	

事業名	老朽ため池等整備事業　オソノ池工区
工事名	R７馬耕　ため池　オソノ池　ため池整備工事

コード	名　称	数　量	単位	単　価	金　額	備　考
	10%未満			時間的制約:なし 夜間制約作業時間:0.0	制約作業時間:0.0	
	1)規格区分 2)径区分	SD345 D13				
	3)作業区分 4)施工規模	一般構造物 10t未満				
	5)時間的制約 6)夜間作業	― 無し				
	7)構造物区分 8)太径鉄筋量	一般構造物（切梁無し） 10%未満				
	異形棒鋼 SD345　　D13	1.030	ton			
	鉄筋(一般構造物)	1.150	ton			
	合　　計					算出数量 1.000 ton
	単　　価		ton			
	＊＊＊　S単－ 46号　＊＊＊					
	鉄筋コンクリートフリューム機械据付工		m		1.000 日	当たり算出
	鉄筋コンクリートフリューム機械据付工 300,ﾊﾞｯｸﾎｳ（ｸﾚｰﾝ機能付）　ｸﾛｰﾗ型,受台無し,なし			基本給時間:8.0 深夜時間:0.0	超勤時間:0.0 週休:月単位	
	1)製品規格 2)据付機械	300 ﾊﾞｯｸﾎｳ（ｸﾚｰﾝ機能付）　ｸﾛｰﾗ型		時間的制約:なし 夜間制約作業時間:0.0	制約作業時間:0.0	
	3)受台の有無 4)長期割引単価区分(賃料機械)	受台無し なし				
	鉄筋コンクリートフリューム 300 310×275×4	12.500	個			
	鉄筋ｺﾝｸﾘｰﾄﾌﾘｭｰﾑ接合部品 フリュームタイト　　300	12.500	枚			
	土木一般世話役	1.000	人			

事業名	老朽ため池等整備事業　オソノ池工区
工事名	Ｒ７馬耕　ため池　オソノ池　ため池整備工事

コード	名　称	数　量	単位	単　価	金　額	備　考
	特殊作業員	1.000	人			
	普通作業員	3.000	人			
	ﾊﾞｯｸﾎｳ[ｸﾛｰﾗ型･ｸﾚｰﾝ･～超低･排対型(～2011)]	1.430	日			<賃料>
	運転手（特殊）	1.000	人			
	軽油 ﾊﾟﾄﾛｰﾙ給油	55.000	L			
	合　　計					算出数量 50.000 m
	単　　価		m			
	＊＊＊　Ｓ単－ 47号　＊＊＊					
	ドレーン工(サイドドレーン)		m		10.000 m	当たり算出
	ドレーン工(サイドドレーン) 単粒度砕石　　20～13㎜,しない			基本給時間:8.0 深夜時間:0.0	超勤時間:0.0 週休:月単位	
	1)材料区分(フィルター材) 2)単価０円区分(フィルター材)	単粒度砕石　　20～13㎜ しない		時間的制約:なし 夜間制約作業時間:0.0	制約作業時間:0.0	
	単粒度砕石 単粒度砕石　　20～13㎜	1.125	m3			
	土木一般世話役	0.060	人			
	普通作業員	0.440	人			
	諸雑費 8%	0.080				
	合　　計					算出数量 10.000 m
	単　　価		m			

事業名	老朽ため池等整備事業　オソノ池工区
工事名	Ｒ７馬耕　ため池　オソノ池　ため池整備工事

コード	名　称	数　量	単位	単　価	金　額	備　考
	＊＊＊　Ｓ単－ 48号　＊＊＊					
	砂利舗装工(機械)		㎡		100.000 ㎡	当たり算出
	砂利舗装工(機械) 再生ｸﾗｯｼｬﾗﾝ,RC-40,15cm,2.5m以上,不陸整正＋敷均し,不要,なし,			基本給時間:8.0 深夜時間:0.0	超勤時間:0.0 週休:月単位	
	なし			時間的制約:なし 夜間制約作業時間:0.0	制約作業時間:0.0	
	1)舗設材の種別 2)規格	再生ｸﾗｯｼｬﾗﾝ RC-40				
	3)仕上がり厚さ 4)敷均し幅	15cm 2.5m以上				
	5)施工区分 6)舗装面仕上げ作業の必要性	不陸整正＋敷均し 不要				
	7)長期割引単価区分(賃料機械)の選択 8)単価０円区分(舗設材)	なし なし				
	再生クラッシャラン RC-40 40～0mm	17.400	m3			
	土木一般世話役	0.200	人			
	普通作業員	0.960	人			
	ﾊﾞｯｸﾎｳ[ｸﾛｰﾗ型・排対型(2次)]	3.800	時間			<損料>
	軽油 ﾊﾟﾄﾛｰﾙ給油	22.000	L			
	運転手（特殊）	0.650	人			
	合　　計					算出数量 100.000 ㎡
	単　　価		㎡			

事業名	老朽ため池等整備事業　オソノ池工区
工事名	R７馬耕　ため池　オソノ池　ため池整備工事

コード	名　称	数　量	単位	単　価	金　額	備　考
	＊＊＊　S単－ 49号　＊＊＊					
	ﾗﾌﾃﾚｰﾝｸﾚｰﾝ[油圧伸縮ｼﾞﾌﾞ型・～低騒･排対型(～2014)]		日		1.000 日	当たり算出
	ﾗﾌﾃﾚｰﾝｸﾚｰﾝ[油圧伸縮ｼﾞﾌﾞ型・～低騒･排対型(～2014)] ﾗﾌﾃﾚｰﾝｸﾚｰﾝ(油圧伸縮ｼﾞﾌﾞ型),25ton吊り,なし			基本給時間:8.0 深夜時間:0.0	超勤時間:0.0 週休:月単位	
	1)機械区分 2)規格	ﾗﾌﾃﾚｰﾝｸﾚｰﾝ(油圧伸縮ｼﾞﾌﾞ型) 25ton吊り		時間的制約:なし 夜間制約作業時間:0.0	制約作業時間:0.0	
	3)運転1日当たり運転時間(T) 4)運転日に対する供用日の割合(YC)	6.0				
	5)長期割引単価区分(賃料機械)	なし				
	ﾗﾌﾃﾚｰﾝｸﾚｰﾝ[油圧伸縮ｼﾞﾌﾞ型・～低騒･排対型(～2014)]	1.000	日			<賃料>
	合　　計					算出数量 1.000 日
	単　　価		日			
	＊＊＊　S単－ 50号　＊＊＊					
	足場工		掛m²		100.000 掛m²	当たり算出
	足場工 あり,単管傾斜,なし			基本給時間:8.0 深夜時間:0.0	超勤時間:0.0 週休:月単位	
	1)足場区分 2)安全ネット区分	単管傾斜 あり		時間的制約:なし 夜間制約作業時間:0.0	制約作業時間:0.0	
	3)長期割引単価区分(賃料機械)	なし				
	土木一般世話役	1.500	人			
	とび工	6.100	人			
	普通作業員	2.700	人			

事業名	老朽ため池等整備事業　オソノ池工区
工事名	R７馬耕　ため池　オソノ池　ため池整備工事

コード	名　称	数　量	単位	単　価	金　額	備　考
	ﾗﾌﾃﾚｰﾝｸﾚｰﾝ[油圧伸縮ｼﾞﾌﾞ型・～低騒･排対型(～2014)]	0.800	日			<賃料>
	諸雑費	0.280				
	合　　計					算出数量 100.000 掛㎡
	単　　価		掛㎡			
	＊＊＊　S単－ 51号　＊＊＊					
	SP 掘削		m3		1.000 m3	当たり算出
	SP 掘削 土砂,ｵｰﾌﾟﾝｶｯﾄ,無し,無し,5,000m3未満,-,-,-			基本給時間:8.0 深夜時間:0.0	超勤時間:0.0 週休:月単位	
				時間的制約:なし 夜間制約作業時間:0.0	制約作業時間:0.0	
	1)土質 2)施工方法	土砂 ｵｰﾌﾟﾝｶｯﾄ				
	3)押土の有無 4)障害の有無	無し 無し				
	5)施工数量 6)火薬使用	5,000m3未満 -				
	7)破砕片除去の有無 8)集積押土の有無	- -				
	単　　価		m3			
	＊＊＊　S単－ 52号　＊＊＊					
	SP 積込(ルーズ)		m3		1.000 m3	当たり算出
	SP 積込(ルーズ) 土砂,小規模(標準)			基本給時間:8.0 深夜時間:0.0	超勤時間:0.0 週休:月単位	

事業名	老朽ため池等整備事業　オソノ池工区
工事名	R７馬耕　ため池　オソノ池　ため池整備工事

コード	名　称	数　量	単位	単　価	金　額	備　考
				時間的制約:なし 夜間制約作業時間:0.0	制約作業時間:0.0	
	1)土質 2)作業内容	土砂 小規模(標準)				
	単　　価		m3			
	＊＊＊　S単－ 53号　＊＊＊					
	SP 床掘り		m3		1.000 m3	当たり算出
	SP 床掘り 土砂,標準,無し,無し,なし			基本給時間:8.0 深夜時間:0.0	超勤時間:0.0 週休:月単位	
				時間的制約:なし 夜間制約作業時間:0.0	制約作業時間:0.0	
	1)土質 2)施工方法	土砂 標準				
	3)土留方式の種類 4)障害の有無	無し 無し				
	5)長期割引単価区分	なし				
	単　　価		m3			
	＊＊＊　S単－ 54号　＊＊＊					
	SP 土砂等運搬		m3		1.000 m3	当たり算出
	SP 土砂等運搬 小規模,ﾊﾞｯｸﾎｳ山積0.28m3(平積0.2m3),土砂(岩塊･玉石混り土含む)			基本給時間:8.0 深夜時間:0.0	超勤時間:0.0 週休:月単位	
	,無し,19.0km以下			時間的制約:なし 夜間制約作業時間:0.0	制約作業時間:0.0	
	1)土砂等発生現場 2)積込機種･規格	小規模 ﾊﾞｯｸﾎｳ山積0.28m3(平積0.2m3)				

事業名	老朽ため池等整備事業　オソノ池工区
工事名	R７馬耕　ため池　オソノ池　ため池整備工事

コード	名　称	数　量	単位	単　価	金　額	備　考
	3)土質 4)DID区間の有無	土砂(岩塊･玉石混り土含む) 無し				
	5)運搬距離	19.0km以下				
	単　　価		m3			
	＊＊＊　S単－ 55号　＊＊＊					
	SP 土砂等運搬		m3		1.000 m3	当たり算出
	SP 土砂等運搬 小規模,ﾊﾞｯｸﾎｳ山積0.28m3(平積0.2m3),土砂(岩塊･玉石混り土含む)			基本給時間:8.0 深夜時間:0.0	超勤時間:0.0 週休:月単位	
	,無し,10.0km以下			時間的制約:なし 夜間制約作業時間:0.0	制約作業時間:0.0	
	1)土砂等発生現場 2)積込機種･規格	小規模 ﾊﾞｯｸﾎｳ山積0.28m3(平積0.2m3)				
	3)土質 4)DID区間の有無	土砂(岩塊･玉石混り土含む) 無し				
	5)運搬距離	10.0km以下				
	単　　価		m3			
	＊＊＊　S単－ 56号　＊＊＊					
	SP 土砂等運搬		m3		1.000 m3	当たり算出
	SP 土砂等運搬 小規模,ﾊﾞｯｸﾎｳ山積0.28m3(平積0.2m3),土砂(岩塊･玉石混り土含む)			基本給時間:8.0 深夜時間:0.0	超勤時間:0.0 週休:月単位	
	,無し,0.2km以下			時間的制約:なし 夜間制約作業時間:0.0	制約作業時間:0.0	
	1)土砂等発生現場 2)積込機種･規格	小規模 ﾊﾞｯｸﾎｳ山積0.28m3(平積0.2m3)				

事業名	老朽ため池等整備事業　オソノ池工区
工事名	R７馬耕　ため池　オソノ池　ため池整備工事

コード	名　称	数　量	単位	単　価	金　額	備　考
	3)土質 4)DID区間の有無	土砂(岩塊･玉石混り土含む) 無し				
	5)運搬距離	0.2km以下				
	単　　価		m3			
	＊＊＊　S単－ 57号　＊＊＊					
	SP 路体（築堤）盛土・埋戻		m3		1.000 m3	当たり算出
	SP 路体（築堤）盛土・埋戻 4.0m以上,20,000m3未満,無し,なし			基本給時間:8.0 深夜時間:0.0	超勤時間:0.0 週休:月単位	
				時間的制約:なし 夜間制約作業時間:0.0	制約作業時間:0.0	
	1)施工幅員 2)施工数量	4.0m以上 20,000m3未満				
	3)障害の有無 4)長期割引単価区分	無し なし				
	単　　価		m3			
	＊＊＊　S単－ 58号　＊＊＊					
	SP 路体（築堤）盛土・埋戻		m3		1.000 m3	当たり算出
	SP 路体（築堤）盛土・埋戻 2.5m以上4.0m未満,-,-,なし			基本給時間:8.0 深夜時間:0.0	超勤時間:0.0 週休:月単位	
				時間的制約:なし 夜間制約作業時間:0.0	制約作業時間:0.0	
	1)施工幅員 2)施工数量	2.5m以上4.0m未満 -				
	3)障害の有無 4)長期割引単価区分	- なし				

事業名	老朽ため池等整備事業　オソノ池工区
工事名	R７馬耕　ため池　オソノ池　ため池整備工事

コード	名　称	数　量	単位	単　価	金　額	備　考
	単　　価		m3			
	＊＊＊　S単－ 59号　＊＊＊					
	SP 基面整正		㎡		1.000 ㎡	当たり算出
	SP 基面整正 基面整正			基本給時間:8.0 深夜時間:0.0	超勤時間:0.0 週休:月単位	
				時間的制約:なし 夜間制約作業時間:0.0	制約作業時間:0.0	
	1)整形区分	基面整正				
	単　　価		㎡			
	＊＊＊　S単－ 60号　＊＊＊					
	SP 法面整形		㎡		1.000 ㎡	当たり算出
	SP 法面整形 切土部,-,無し,ﾚｷ質土､砂及び砂質土､粘性土,なし			基本給時間:8.0 深夜時間:0.0	超勤時間:0.0 週休:月単位	
				時間的制約:なし 夜間制約作業時間:0.0	制約作業時間:0.0	
	1)整形箇所 2)法面締固めの有無	切土部 -				
	3)現場制約の有無 4)土質	無し ﾚｷ質土､砂及び砂質土､粘性土				
	5)長期割引単価区分	なし				
	単　　価		㎡			

事業名	老朽ため池等整備事業　オソノ池工区
工事名	R７馬耕　ため池　オソノ池　ため池整備工事

コード	名　称	数　量	単位	単　価	金　額	備　考
	＊＊＊　S単－ 61号　＊＊＊					
	SP 法面整形		㎡		1.000 ㎡	当たり算出
	SP 法面整形 盛土部,有り,無し,ﾚｷ質土､砂及び砂質土､粘性土,なし			基本給時間:8.0 深夜時間:0.0	超勤時間:0.0 週休:月単位	
				時間的制約:なし 夜間制約作業時間:0.0	制約作業時間:0.0	
	1)整形箇所 2)法面締固めの有無	盛土部 有り				
	3)現場制約の有無 4)土質	無し ﾚｷ質土､砂及び砂質土､粘性土				
	5)長期割引単価区分	なし				
	単　　価		㎡			
	＊＊＊　S単－ 62号　＊＊＊					
	SP ふとんかご		m		1.000 m	当たり算出
	SP ふとんかご 設置,ｽﾛｰﾌﾟ式,高さ50㎝×幅120㎝			基本給時間:8.0 深夜時間:0.0	超勤時間:0.0 週休:月単位	
				時間的制約:なし 夜間制約作業時間:0.0	制約作業時間:0.0	
	1)作業区分 2)ふとんかご種別	設置 ｽﾛｰﾌﾟ式				
	3)ふとんかご規格	高さ50㎝×幅120㎝				
	単　　価		m			
	＊＊＊　S単－ 63号　＊＊＊					

事業名	老朽ため池等整備事業　オソノ池工区
工事名	Ｒ７馬耕　ため池　オソノ池　ため池整備工事

コード	名　称	数　量	単位	単　価	金　額	備　考
	SP 胴込・裏込材（砕石）		m3		1.000 m3	当たり算出
	SP 胴込・裏込材（砕石） 間知･平･連節ﾌﾞﾛｯｸ,再生砕石　RC-40,なし,有り			基本給時間:8.0 深夜時間:0.0	超勤時間:0.0 週休:月単位	
				時間的制約:なし 夜間制約作業時間:0.0	制約作業時間:0.0	
	1)ﾌﾞﾛｯｸの種類 2)胴込･裏込材の有無	間知･平･連節ﾌﾞﾛｯｸ 有り				
	3)長期割引単価区分 4)胴込･裏込材の規格	なし 再生砕石　RC-40				
	単　　価		m3			
	＊＊＊　Ｓ単－ 64号　＊＊＊					
	SP 吸出し防止材設置		㎡		1.000 ㎡	当たり算出
	SP 吸出し防止材設置 全面			基本給時間:8.0 深夜時間:0.0	超勤時間:0.0 週休:月単位	
				時間的制約:なし 夜間制約作業時間:0.0	制約作業時間:0.0	
	1)設置条件	全面				
	単　　価		㎡			
	＊＊＊　Ｓ単－ 65号　＊＊＊					
	SP 型枠		㎡		1.000 ㎡	当たり算出
	SP 型枠 一般型枠,鉄筋･無筋構造物			基本給時間:8.0 深夜時間:0.0	超勤時間:0.0 週休:月単位	
				時間的制約:なし 夜間制約作業時間:0.0	制約作業時間:0.0	

事業名	老朽ため池等整備事業　オソノ池工区
工事名	Ｒ７馬耕　ため池　オソノ池　ため池整備工事

コード	名　称	数　量	単位	単　価	金　額	備　考
	1)型枠の種類 2)構造物の種類	一般型枠 鉄筋･無筋構造物				
	単　　価		m²			
	＊＊＊　Ｓ単－ 66号　＊＊＊					
	SP 型枠		m²		1.000 m²	当たり算出
	SP 型枠 一般型枠,小型構造物			基本給時間:8.0 深夜時間:0.0	超勤時間:0.0 週休:月単位	
				時間的制約:なし 夜間制約作業時間:0.0	制約作業時間:0.0	
	1)型枠の種類 2)構造物の種類	一般型枠 小型構造物				
	単　　価		m²			
	＊＊＊　Ｓ単－ 67号　＊＊＊					
	SP 型枠		m²		1.000 m²	当たり算出
	SP 型枠 一般型枠,均しｺﾝｸﾘｰﾄ			基本給時間:8.0 深夜時間:0.0	超勤時間:0.0 週休:月単位	
				時間的制約:なし 夜間制約作業時間:0.0	制約作業時間:0.0	
	1)型枠の種類 2)構造物の種類	一般型枠 均しｺﾝｸﾘｰﾄ				
	単　　価		m²			
	＊＊＊　Ｓ単－ 68号　＊＊＊					

事業名	老朽ため池等整備事業　オソノ池工区
工事名	Ｒ７馬耕　ため池　オソノ池　ため池整備工事

コード	名　称	数　量	単位	単　価	金　額	備　考
	SP 目地板		㎡		1.000 ㎡	当たり算出
	SP 目地板 30m2未満,計上する,目地板(ゴム発泡体) t=10㎜			基本給時間:8.0 深夜時間:0.0	超勤時間:0.0 週休:月単位	
				時間的制約:なし 夜間制約作業時間:0.0	制約作業時間:0.0	
	1)1工事当り使用量 2)目地板の計上	30m2未満 計上する				
	3)規格区分	目地板(ゴム発泡体) t=10㎜				
	単　　価		㎡			
	＊＊＊　Ｓ単－ 69号　＊＊＊					
	SP 目地板		㎡		1.000 ㎡	当たり算出
	SP 目地板 30m2以上,計上する,目地板(瀝青質板) t=10㎜			基本給時間:8.0 深夜時間:0.0	超勤時間:0.0 週休:月単位	
				時間的制約:なし 夜間制約作業時間:0.0	制約作業時間:0.0	
	1)1工事当り使用量 2)目地板の計上	30m2以上 計上する				
	3)規格区分	目地板(瀝青質板) t=10㎜				
	単　　価		㎡			
	＊＊＊　Ｓ単－ 70号　＊＊＊					
	SP 止水板		m		1.000 m	当たり算出
	SP 止水板 計上する（塩ビ製）,CF 200㎜×5㎜			基本給時間:8.0 深夜時間:0.0	超勤時間:0.0 週休:月単位	

事業名	老朽ため池等整備事業　オソノ池工区
工事名	Ｒ７馬耕　ため池　オソノ池　ため池整備工事

コード	名　称	数　量	単位	単　価	金　額	備　考
				時間的制約:なし 夜間制約作業時間:0.0	制約作業時間:0.0	
	1)止水板の計上 2)規格区分	計上する（塩ビ製） CF 200㎜×5㎜				
	単　　価		m			
	＊＊＊　Ｓ単－ 71号　＊＊＊					
	SP 遠心力鉄筋コンクリート管（B形）		m		1.000 m	当たり算出
	SP 遠心力鉄筋コンクリート管（B形） 据付,400㎜,遠心力鉄筋コンクリート管（B形）,なし,外圧管１種			基本給時間:8.0 深夜時間:0.0	超勤時間:0.0 週休:月単位	
				時間的制約:なし 夜間制約作業時間:0.0	制約作業時間:0.0	
	1)作業区分 2)管径	据付 400㎜				
	3)管材規格 4)長期割引単価区分	遠心力鉄筋コンクリート管（B形） なし				
	5)管種区分	外圧管１種				
	単　　価		m			
	＊＊＊　Ｓ単－ 72号　＊＊＊					
	SP 暗渠排水管		m		1.000 m	当たり算出
	SP 暗渠排水管 据付,直管,50～150㎜,-			基本給時間:8.0 深夜時間:0.0	超勤時間:0.0 週休:月単位	
				時間的制約:なし 夜間制約作業時間:0.0	制約作業時間:0.0	
	1)作業区分 2)管種別	据付 直管				

事業名	老朽ため池等整備事業　オソノ池工区
工事名	R７馬耕　ため池　オソノ池　ため池整備工事

コード	名　称	数　量	単位	単　価	金　額	備　考
	3)呼び径 4)継手材料費	50～150㎜ -				
	単　　価		m			
	＊＊＊　S単－ 73号　＊＊＊					
	種子吹付工		㎡		100.000 ㎡	当たり算出
	種子吹付工			基本給時間:8.0 深夜時間:0.0	超勤時間:0.0 週休:月単位	
	1)山林砂防工(普通作業員)	普通作業員		時間的制約:なし 夜間制約作業時間:0.0	制約作業時間:0.0	
	土木一般世話役	0.100	人			
	法面工	0.200	人			
	普通作業員	0.200	人			
	種子吹付機[車載式(種子専用)]	0.600	時間			<損料>
	軽油 ﾊﾟﾄﾛｰﾙ給油	2.500	L			
	ﾄﾗｯｸ[普通型]	0.600	時間			<損料>
	運転手（一般）	0.130	人			
	軽油 ﾊﾟﾄﾛｰﾙ給油	3.300	L			
	雑品 0.4%	0.004				
	合　　計					算出数量 100.000 ㎡
	単　　価		㎡			

事業名	老朽ため池等整備事業　オソノ池工区
工事名	R７馬耕　ため池　オソノ池　ため池整備工事

コード	名　称	数　量	単位	単　価	金　額	備　考
	＊＊＊　S単－ 74号　＊＊＊					
	SP コンクリート削孔(電動ハンマドリル) 森林		孔		1.000 孔	当たり算出
	SP コンクリート削孔(電動ハンマドリル) 森林 30㎜以上200㎜未満,なし			基本給時間:8.0 深夜時間:0.0	超勤時間:0.0 週休:月単位	
				時間的制約:なし 夜間制約作業時間:0.0	制約作業時間:0.0	
	1)削孔深さ 2)長期割引単価区分	30㎜以上200㎜未満 なし				
	3)普通作業員(山林砂防工)	普通作業員				
	単　　価		孔			
	＊＊＊　S単－ 75号　＊＊＊					
	SP コンクリート削孔(電動ハンマドリル) 森林		孔		1.000 孔	当たり算出
	SP コンクリート削孔(電動ハンマドリル) 森林 200㎜以上400㎜以下,なし			基本給時間:8.0 深夜時間:0.0	超勤時間:0.0 週休:月単位	
				時間的制約:なし 夜間制約作業時間:0.0	制約作業時間:0.0	
	1)削孔深さ 2)長期割引単価区分	200㎜以上400㎜以下 なし				
	3)普通作業員(山林砂防工)	普通作業員				
	単　　価		孔			
	＊＊＊　S単－ 76号　＊＊＊					

事業名	老朽ため池等整備事業　オソノ池工区
工事名	R７馬耕　ため池　オソノ池　ため池整備工事

コード	名　称	数　量	単位	単　価	金　額	備　考
	拾石積工（裏石積工）		㎡		50.000 ㎡	当たり算出
	拾石積工（裏石積工） t=20cm,割栗 15～20cm,生ｺﾝ 18-8-40			基本給時間:8.0 深夜時間:0.0	超勤時間:0.0 週休:月単位	
	1)設計厚 2)材料区分	t=20cm 割栗 15～20cm		時間的制約:なし 夜間制約作業時間:0.0	制約作業時間:0.0	
	3)目潰材料区分	生ｺﾝ 18-8-40				
	割栗石 割栗 15～20cm	11.400	m3			
	生コンクリート(高炉Ｂ) 生ｺﾝ 18-8-40	1.700	m3			
	土木一般世話役	1.000	人			
	普通作業員	8.700	人			
	合　　計					算出数量 50.000 ㎡
	単　　価					
	＊＊＊　Ｓ単－ 77号　＊＊＊					
	SP コンクリート		m3		1.000 m3	当たり算出
	SP コンクリート 無筋･鉄筋構造物,ﾊﾞｯｸﾎｳ(ｸﾚｰﾝ機能付)打設,計上する,-,一般養生,-			基本給時間:8.0 深夜時間:0.0	超勤時間:0.0 週休:月単位	
	,-,-,なし,18-8-40(高炉B) W/C60%			時間的制約:なし 夜間制約作業時間:0.0	制約作業時間:0.0	
	1)構造物種別 2)打設工法	無筋･鉄筋構造物 ﾊﾞｯｸﾎｳ(ｸﾚｰﾝ機能付)打設				
	3)ｺﾝｸﾘｰﾄの計上 4)設計日打設量	計上する -				
	5)養生工の種類 6)圧送管延長距離区分	一般養生 -				

事業名	老朽ため池等整備事業　オソノ池工区
工事名	R７馬耕　ため池　オソノ池　ため池整備工事

コード	名　称	数　量	単位	単　価	金　額	備　考
	7)現場内小運搬の有無 8)打設高さ、水平打設距離	- -				
	9)長期割引単価区分 10)規格区分	なし 18-8-40(高炉B) W/C60%				
	単　　価		m3			
	＊＊＊　S単－ 78号　＊＊＊					
	SP コンクリート		m3		1.000 m3	当たり算出
	SP コンクリート 小型構造物,ﾊﾞｯｸﾎｳ(ｸﾚｰﾝ機能付)打設,計上する,-,一般養生,-,-,-,			基本給時間:8.0 深夜時間:0.0	超勤時間:0.0 週休:月単位	
	なし,18-8-40(高炉B) W/C60%			時間的制約:なし 夜間制約作業時間:0.0	制約作業時間:0.0	
	1)構造物種別 2)打設工法	小型構造物 ﾊﾞｯｸﾎｳ(ｸﾚｰﾝ機能付)打設				
	3)ｺﾝｸﾘｰﾄの計上 4)設計日打設量	計上する -				
	5)養生工の種類 6)圧送管延長距離区分	一般養生 -				
	7)現場内小運搬の有無 8)打設高さ、水平打設距離	- -				
	9)長期割引単価区分 10)規格区分	なし 18-8-40(高炉B) W/C60%				
	単　　価		m3			
	＊＊＊　S単－ 79号　＊＊＊					
	SP コンクリート		m3		1.000 m3	当たり算出
	SP コンクリート 無筋・鉄筋構造物,ﾊﾞｯｸﾎｳ(ｸﾚｰﾝ機能付)打設,計上する,-,一般養生,-			基本給時間:8.0 深夜時間:0.0	超勤時間:0.0 週休:月単位	

事業名	老朽ため池等整備事業　オソノ池工区
工事名	Ｒ７馬耕　ため池　オソノ池　ため池整備工事

コード	名　称	数　量	単位	単　価	金　額	備　考
	,-,-,なし,24-12-25(20)(高炉B) W/C55%			時間的制約:なし 夜間制約作業時間:0.0	制約作業時間:0.0	
	1)構造物種別 2)打設工法	無筋・鉄筋構造物 ﾊﾞｯｸﾎｳ(ｸﾚｰﾝ機能付)打設				
	3)ｺﾝｸﾘｰﾄの計上 4)設計日打設量	計上する -				
	5)養生工の種類 6)圧送管延長距離区分	一般養生 -				
	7)現場内小運搬の有無 8)打設高さ、水平打設距離	- -				
	9)長期割引単価区分 10)規格区分	なし 24-12-25(20)(高炉B) W/C55%				
	単　　価		m3			
	＊＊＊　Ｓ単－ 80号　＊＊＊					
	SP コンクリート		m3		1.000 m3	当たり算出
	SP コンクリート 無筋・鉄筋構造物,人力打設,計上する,-,一般養生,-,無し,-,18-8-2			基本給時間:8.0 深夜時間:0.0	超勤時間:0.0 週休:月単位	
	5(20)(高炉B) W/C60%			時間的制約:なし 夜間制約作業時間:0.0	制約作業時間:0.0	
	1)構造物種別 2)打設工法	無筋・鉄筋構造物 人力打設				
	3)ｺﾝｸﾘｰﾄの計上 4)設計日打設量	計上する -				
	5)養生工の種類 6)圧送管延長距離区分	一般養生 -				
	7)現場内小運搬の有無 8)打設高さ、水平打設距離	無し -				
	10)規格区分	18-8-25(20)(高炉B) W/C60%				
	単　　価		m3			

事業名	老朽ため池等整備事業　オソノ池工区
工事名	R７馬耕　ため池　オソノ池　ため池整備工事

コード	名　称（規　格）	数　量	単位	単　価	金　額	備　考
	＊＊＊　T単－ 1号　＊＊＊					
	ベントナイトシート		㎡		300.000 ㎡	当たり算出
	ベントナイトシート ,,	360.000	㎡			[1] S単　13号
	粉状ベントナイト ,,	75.000	kg			[2] S単　14号
	土木一般世話役	1.000	人			[3] S単　5号
	特殊作業員	1.000	人			[4] S単　6号
	普通作業員	6.000	人			[5] S単　7号
	雑品 集計対象任意指定用 集計対象明細：([3]+[4]+[5])	0.170				
	ﾗﾌﾃﾚｰﾝｸﾚｰﾝ[油圧伸縮ｼﾞﾌﾞ型・～低騒･排対型(～2014)] ﾗﾌﾃﾚｰﾝｸﾚｰﾝ(油圧伸縮ｼﾞﾌﾞ型),25ton吊り,なし	1.000	日			[6] S単　49号
	合　　計					算出数量 300.000 ㎡
	単　　価		㎡			
	＊＊＊　T単－ 2号　＊＊＊					
	PE管敷設		m		10.000 m	当たり算出
	φ250					
	配管工	0.250	人			S単　8号
	普通作業員	0.490	人			S単　7号

事業名	老朽ため池等整備事業　オソノ池工区
工事名	Ｒ７馬耕　ため池　オソノ池　ため池整備工事

コード	名　称（規　格）	数　量	単位	単　価	金　額	備　考
	合　　計					算出数量 10.000 m
	単　　価		m			
	＊＊＊　Ｔ単－ 3号　＊＊＊					
	PE管継手工（融着継手）		箇所		1.000 箇所	当たり算出
	φ250					
	配管工	0.140	人			[1] Ｓ単　8号
	普通作業員	0.140	人			[2] Ｓ単　7号
	雑品 集計対象任意指定用 集計対象明細：([1]+[2])	0.085				
	合　　計					算出数量 1.000 箇所
	単　　価		箇所			
	＊＊＊　Ｔ単－ 4号　＊＊＊					
	フランジ継手		箇所		1.000 箇所	当たり算出
	φ250					
	配管工	0.130	人			[1] Ｓ単　8号
	普通作業員	0.130	人			[2] Ｓ単　7号
	雑品 集計対象任意指定用 集計対象明細：([1]+[2])	0.010				

事業名	老朽ため池等整備事業　オソノ池工区
工事名	Ｒ７馬耕　ため池　オソノ池　ため池整備工事

コード	名　称（規　格）	数　量	単位	単　価	金　額	備　考
	合　　計					算出数量 1.000 箇所
	単　　価		箇所			
	＊＊＊　Ｔ単－ 5号　＊＊＊					
	管受け台		式		1.000 式	当たり算出
	L75加工品					
	等辺山形鋼（ＳＳ４００） 中形　厚6～9　　辺50～75,,	0.034	ton			Ｓ単　38号
	ガス切断 3～7㎜	0.900	m			Ｓ単　 4号
	電気溶接 すみ肉溶接,7㎜	0.900	m			Ｓ単　 3号
	合　　計					算出数量 1.000 式
	単　　価		式			

事業名	老朽ため池等整備事業　オソノ池工区
工事名	Ｒ７馬耕　ため池　オソノ池　ため池整備工事

コード	名　称（規　格）	数　量	単位	単　価	金　額	備　考
P96004	残土処分費 残土		m3	3,000		Ｓ単　41号
P96009	PE直管 Φ250		m	18,560		Ｓ単　22号
P96010	水道配管用ポリエチレンパイプ・継手 チーズ　φ250*75		個	323,000		Ｓ単　28号
P96011	PE管継手フランジ φ250		個	270,000		Ｓ単　29号
P96012	PE管継手曲管 φ250		個	170,000		Ｓ単　23号
P96013	PE管継手EFソケット φ250		個	37,200		Ｓ単　24号
P96014	両フランジ曲管 φ250×94°		個	378,000		Ｓ単　30号
P96015	注水口分岐付Ｔ字管 φ250		個	618,000		Ｓ単　31号
P96016	片フランジレデューサ φ250		個	150,000		Ｓ単　32号
P96017	気体分離型排気弁装置 φ250用		基	700,000		Ｓ単　33号
P96018	サイホン本管仕切弁 φ250用、PVC製		基	211,000		Ｓ単　34号
P96019	フランジ底板		個	2,640		Ｓ単　35号

見積単価一覧表

工事名	R7馬耕　ため池　オソノ池　ため池整備工事			
名称	規格	単位	単価	備考
購入土		m3	2,500	
残土処分		m3	3,000	運搬距離L=10.0km以下
PE直管	PE管φ250　L=5.0m　SDR17	本	92,800	
水道配水用ポリエチレンパイプ・継手	チーズ　φ250×75	個	323,000	
PE管継手	フランジφ250　JIS10K(SUS)SDR17	個	270,000	
PE管継手	曲管φ250×90°	個	170,000	
PE管継手	EFソケットφ250	個	37,200	
両フランジ曲管	φ250×94°　JIS10K	個	378,000	
注水口分岐付T字管	φ250	個	618,000	
片フランジ付レデューサ	φ250　JIS10K	個	150,000	

見積単価一覧表

工事名	R7馬耕　ため池　オソノ池　ため池整備工事			
名称	規格	単位	単価	備考
気体分離型排気弁装置	弁箱：φ250 PVC製FRP補強品JIS10Kﾌﾗﾝｼﾞ-1基　弁体：φ200 PVC製-2基	基	700,000	
サイホン本管仕切弁	φ250 10K　PVC製　呼び圧:1.0MPa	基	211,000	
フランジ底板（再生プラスチック製）		基	2,640	

数　　量　　計　　算　　書

R7馬耕　ため池　オソノ池　ため池整備工事

オソノ池　　地区

数　量　総　括　表

工　種	種　別	細　別	規　格	単位	設計数量	計算数量	備考
堤体工							当初数量 変更数量
	土工						
		掘削（土砂）	オープン	m3	35.0	34.60	
		法面整形	掘削部	m2	67.0	67.30	
		種子吹付		m2	67.0	67.30	
		盛土	4.0m＜W	m3	600.0	634.70	
		〃　　余盛	4.0m＜W	m3	90.0	92.90	
		法面整形	盛土部	m2	150.0	149.10	
		土砂等運搬・処分		m3	35.0	34.60	
		盛土材搬入	購入土	m3	700.0	727.60	
堤体付帯工							
	土工						流末部
		掘削（土砂）	オープン	m3	30.0	30.30	〃
		法面整形	掘削部	m2	18.0	18.40	〃
		種子吹付		m2	18.0	18.40	〃
		床堀（土砂）		m3	6.0	5.70	〃
		基面整正		m2	10.0	10.12	〃
		埋戻	W＜1.0	m3	4.0	3.80	〃
		土砂等運搬・処分	仮置き場へ	m3	32.0	31.78	〃

数　量　総　括　表

工　種	種　別	細　別	規　格	単位	設計数量	計算数量	備考
堤体付帯工							当初数量 変更数量
	張コンクリート		左岸	m	5.0	4.80	
		コンクリート	σck18/mm2	m3	9.6	9.60	小型車
		型枠	無筋構造物	m2	19.0	19.19	
		裏石積	t=0.20cm	m2	18.0	17.80	
		吸出防止材		m	19.0	18.63	
		足場工	単管傾斜	掛m2	19.0	19.19	
		水抜きパイプ	VPφ75	m	3.6	3.58	
		目地材	10mm	m2	3.0	2.57	洪水吐接着面
		昇降ステップ	W=300　　303*150　φ19	箇所	15.0	15.00	
	土留ブロック		左岸	m	11.0	11.12	
		積ブロック	控え0.35m （裏コン15cm）	m2	37.0	37.45	
		裏込砕石		m3	16.0	15.60	
		吸出防止材		m	38.0	37.70	
		足場工	単管傾斜	掛m2	37.0	37.45	
		水抜きパイプ	VPφ40	m	7.0	6.98	

数　量　総　括　表

工　種	種　別	細　別	規　格	単位	設計数量	計算数量	備考
堤体付帯工							当初数量 変更数量
	ブロック基礎2号		左岸	m	9.0	8.86	
		コンクリート	σck18/mm2	m3	1.8	1.79	小型車
		型枠	小型構造物	m2	5.8	5.76	
	天端ｺﾝｸﾘｰﾄ2型		左岸	m	11.0	10.70	
		コンクリート	σck18/mm2	m3	0.3	0.26	小型車
		型枠	小型構造物	m2	1.5	1.50	
	小口止工		(減勢工部)				
		コンクリート	σck18/mm2	m3	0.1	0.11	小型車
		型枠	小型構造物	m2	0.3	0.33	
		アンカー鉄筋	SD345 D13　L=0.20m	本	2.0	2.00	0.20×0.995×2 0.40kg
	遮水シート工						
		遮水シート		m2	100.0	101.50	

数　量　総　括　表

工　種	種　別	細　別	規　格	単位	設計数量	計算数量	備考
洪水吐工							当初数量 変更数量
	土工						
		表土剥取り		m3	33.0	33.00	
		床掘（土砂）		m3	110.0	107.40	
		法面整形(土砂)	床堀部	m2	37.0	36.80	
		基面整正(土砂)		m2	56.0	56.10	
		埋戻	W=0.5（構造物周辺）	m3	52.0	51.90	
		〃	W＜1.0	m3	2.0	2.40	
		〃	1.0≦W＜2.5	m3	80.0	83.80	
		〃	2.5≦W＜4.0	m3	69.0	69.30	
		埋戻	単粒度砕石5号	m3	13.0	12.80	
		土砂等運搬・処分		m3	140.0	140.40	
		盛土材搬入	購入土	m3	210.0	207.40	流用土

数　量　総　括　表

工　種	種　別	細　別	規　格	単位	設計数量	計算数量	備考
洪水吐工							当初数量 変更数量
	放流部						
		サイドドレーン	300×300　単粒度砕石5号	m	18.0	18.00	
	減勢工						
		鉄筋コンクリート	σck24/mm2	m3	0.4	0.39	小型車
		型枠	鉄筋構造物	m2	3.6	3.57	
		サイドドレーン	300×300　単粒度砕石5号	m	5.0	5.00	
		排水パイプ	VPφ100 L=700	m	2.1	2.10	
	排水処理工	有孔管	φ100	m	32.8	32.80	地山側 埋戻し下部
洪水吐付帯工							
	土留ブロック		右岸	m	5.0	5.06	
		積ブロック	控え0.35m （裏コン15cm）	m2	15.0	15.26	
		裏込砕石		m3	6.0	6.00	
		吸出防止材		m	15.0	15.20	
		足場工	単管傾斜	掛m2	15.0	15.26	
		水抜きパイプ	VPφ40	m	2.8	2.84	

数　量　総　括　表

工　種	種　別	細　別	規　格	単位	設計数量	計算数量	備考
洪水吐付帯工							当初数量 変更数量
	ブロック基礎1号		右岸	m	3.0	2.74	
		コンクリート	σck18/mm2	m3	0.6	0.60	小型車
		型枠	小型構造物	m2	1.8	1.78	
		基面整正		m2	1.8	1.78	
	天端ｺﾝｸﾘｰﾄ		右岸	m	5.0	5.06	
		コンクリート	σck18/mm2	m3	0.2	0.16	小型車
		型枠	小型構造物	m2	0.9	0.89	
	底盤 張コンクリート		右岸	箇所	1.0	1.00	
		コンクリート	σck18/mm2	m3	2.0	2.03	小型車
		型枠	小型構造物	m2	1.4	1.35	
	ふとんかご工						
		ふとんかご	L=2.00 B=1.20 H=0.50	枚	2.0	2.00	４ｍ

数　量　総　括　表

工　種	種　別	細　別	規　格	単位	設計数量	計算数量	備考
取水施設工							当初数量 変更数量
	土工						
		床堀	流用土	m3	700.0	714.50	
		床堀	購入土	m3	500.0	483.10	
		埋戻	4.0＜W	m3	700.0	663.60	
		土砂等運搬	現場→仮置き場→現場	m3	500.0	483.10	
		土砂等運搬・処分		m3	700.0	714.50	
		盛土材搬入	購入土	m3	200.0	180.50	
	取水施設工	土砂吐					
		鉄筋コンクリート	σck24/mm2	m3	0.8	0.82	小型車
		型枠	鉄筋構造物	m2	8.2	8.20	
		鉄筋	SD345　D-13	t	0.407	0.407	
		ダウエルバー	D16 L=1000	本	6.0	6.00	
		角落とし	900×600×100	m3	0.1	0.05	松材
		ため池栓	φ100	箇所	1.0	1.00	

数　量　総　括　表

工　種	種　別	細　別	規　格	単位	設計数量	計算数量	備考
取水施設工							当初数量 変更数量
	斜樋工						
		鉄筋コンクリート	σck24/mm2	m3	9.0	9.23	小型車
		型枠	鉄筋構造物	m2	10.0	10.36	
		均しコンクリート	σck18/mm2	m3	1.4	1.42	小型車
		均し型枠	小型構造物	m2	1.2	1.23	
		止水板	CF-200	m	5.4	5.40	
		硬質塩化ビニル管	VPφ20mm L=500	〃	21.0	21.00	
		空気管	SUSφ50	m	1.3	1.32	加工・組立及び設置
		斜樋管	HPφ400	m	4.8	4.83	HPφ400
		取付管	SUSφ100　5箇所設置	m	7.0	7.03	1.406/1箇所当 加工・組立及び設置
		〃	SUSφ250	m	0.2	0.20	1箇所設置
		斜樋管　削孔	SUSφ100　φ114.3mm　t=35mm	箇所	5.0	5.00	HPφ400
		斜樋管　削孔	SUSφ250　φ267.4mm　t=35mm	箇所	1.0	1.00	HPφ400
		ため池栓	φ100	箇所	5.0	5.00	

数　量　総　括　表

工　種	種　別	細　別	規　格	単位	設計数量	計算数量	備考
取水施設工							当初数量 変更数量
	取水ホース接続工	上流側					
		PE管	φ250　直管	m	4.7	4.75	
		PE管継手	φ250　ソケット	個	4.0	5.00	
		PE管継手	曲管φ250×90°	個	2.0	2.00	
		パイプ支持金物		組	2.0	2.00	
			等辺山形鋼　SUS304	t	0.028	0.028	L=2.60
			ホークアンカー　M20	本	4.0	4.00	
			固定Uバンド　φ250 SUS304	本	2.0	2.00	

数　量　総　括　表

工　種	種　別	細　別	規　格	単位	設計数量	計算数量	備考
取水施設工							当初数量 変更数量
	取水ホース接続工	下流側					
		PE管	φ250　直管	m	6.6	6.57	
		PE管継手	φ250×φ70　チーズ	個	1.0	1.00	
		PE管継手	フランジφ250	個	6.0	6.00	
		PE管継手	曲管φ250×90°	個	5.0	5.00	
		PE管継手	φ250　ソケット	個	12.000	12.000	L=2.60
		PE管継手	両フランジ曲管φ250×94°	本	1.0	1.00	
		片フランジレデューサ	φ250	個	1.0	1.00	
		気体分離型排気弁装置	φ250	基	1.0	1.00	
		サイホン本管仕切弁	φ250、PVC製	基	2.0	2.00	
		フランジ底板		個	2.0	2.00	
		EFフランジ	フランジφ75	個	1.0	1.00	
		空気弁	φ25、φ75フランジ付き	個	1.0	1.00	
		管受け台	L75加工品	式	1.0	1.00	
	底樋工	下流部					
		底盤張コンクリート	σck18/mm2　　t=0.20m	m3	1.8	1.84	
		角フリューム	300	m	4.3	4.30	

数　量　総　括　表

工　種	種　別	細　別	規　格	単位	設計数量	計算数量	備考
工事用道路2号							当初数量 当初数量
	土工						
		表土剥取り		m3	81.0	80.60	
		掘削（土砂）	オープン	m3	2.0	2.00	
		法面整形	掘削部	m2	100.0	103.30	
		盛土	W＜1.0	m3	17.0	17.20	
		〃	1.0m≦W＜2.5m	m3	2.0	1.70	
		〃	2.5m≦W＜4.0m	m3	56.0	55.50	
		法面整形	盛土部	m2	32.0	31.50	
		土砂等運搬・処分		m3	83.0	82.60	
		盛土材搬入	購入土	m3	74.0	74.40	
	舗装工						
		敷砂利	RC-40　t=15cm	m2	145.0	144.60	
		コンクリート舗装	σck18/mm2　t=12cm	m2	63.0	62.50	EC.3～No.2+17.0

堤体土工 数量集計表

品目	規格	単位	堤体工	取水施設控除	洪水吐控除	堤体控除	堤体左岸				合計
1.表土剥取		m^3									
2.泥土掘削		〃									
3.掘削：bs		〃					34.6				34.6
4.床掘：bs		〃									
5.床掘：dt		〃									
6.人力荒仕上げ:bs		m^2									
7.人力荒仕上げ:dt		〃									
8.基面整正		〃									
9.盛土 1.0≦W＜2.5		m^3									
10.盛土 2.5≦W＜4.0		〃									
11.盛土 4.0＜W以上		〃	714.9								714.9
〃 下流部		〃	249.0			-1.3					247.7
〃 上流部		〃	465.9	-51.4	-27.5						387.0
12.埋戻し		〃									
13.盛土面仕上げ		m^2	194.1								194.1
〃 下流部		〃	55.0			-14.4					40.6
〃 上流部		〃	139.1	-21.8	-8.8						108.5
14.張芝		〃									
〃 下流部		〃				-14.4					-14.4
〃 上流部		〃		-6.4	-11.7						-18.1
15.余盛		m^3	92.9								92.9
16.切土面整形		m^2					67.3				67.3
17.種子吹付工		〃					67.3				67.3

堤体付帯工 数量集計表

品目	規格	単位	堤体工						合計
法尻張コンクリート		m	4.8						4.8
張コンクリート	σck=18N/mm2	m3	9.6						9.6
型枠		m2	19.2						19.2
裏石積	t=20cm	m2	17.8						17.8
吸出防止マット		m	18.6						18.6
足場工		掛m2	19.2						19.2
水抜きパイプ	VPφ75	m	3.6						3.6
土留ブロック		m	11.1	床掘 (土砂)	掘削 (土砂)	埋戻し W＜1.0	切土面 仕上げ	種子 吹付工	基面整正
土工		m3		5.7	30.3	3.8	18.4	18.4	10.1
積ブロック	控え0.35m（裏コン15cm）	m2	37.5						37.5
裏込砕石		m3	15.6						15.6
吸出防止マット		m	37.7						37.7
足場工		掛m2	37.5						37.5
水抜きパイプ	Vuφ40	箇所	7.0						7.0
布製型枠(ブロックマット工)	t=100mm	m2							
遮水シート	ベントナイトシート	m2	101.5						101.5
					コンクリート	型枠	ｱﾝｶｰ D13		
ブロック基礎2号	σck=18N/mm2	m	8.9		1.79	5.76			
天端ｺﾝｸﾘｰﾄ2型	〃	m	10.7		0.26	1.50			
階段工(擬木)	B=1.00 H=0.20	段							
ガードパイプ(基礎ブロック用)	H=1.10m	m			0.16	2.16			
目地工	10mm	m2	2.6						2.6
ステップ 303*150 φ19	W=300	箇所	15.0						15.0
小口止工(減勢工部)	σck=18N/mm2	箇所	1.0		0.11	0.33	2.00		1.0

洪水吐土工 数量集計表

品目	規格	単位	洪水吐工	控除						合計
1.表土剥取り		m^3	33							33.0
2.石積取壊し		m^3								
3.Co取壊し		m^3								
4.掘削(土砂)		m^3								
5.床掘 (土砂)		m^3	107.4							107.4
6.切土法面整形(土砂)		m^2	36.8							36.8
7.基面整正(土砂)		m^2	56.1							56.1
8.埋戻し W=0.5 (構造物周辺)		m^3	51.9							51.9
9.埋戻し W＜1.0		m^3	2.4							2.4
10.埋戻し 1.0≦W＜2.5		m^3	83.8							83.8
11.埋戻し 2.5≦W＜4.0		m^3	69.3							69.3
12.埋戻し4.0＜W		m^3								
13.盛土 W＜1.0		m^3								
14.盛土 1.0≦W＜2.5		m^3								
15.盛土 2.5≦W＜4.0		m^3								
16.盛土 4.0＜W		m^3								
17.盛土法面整形		m^2								
18.埋戻し砕石		m^3	12.8							12.8
19.種子吹付工		m^2								

計第　　表

洪 水 吐 工 集 計 表

項　　目	細　　別	単位	流入部	移行部	放流部	減勢工	止水壁	足場工		計
洪水吐工										
鉄筋コンクリート		m3	16.41	18.22		0.39	5.22			40.24
型枠		m2	49.32	65.58		3.57	20.00			138.46
均しコンクリート		m3	2.17	1.73						3.89
型枠		m2	1.42	0.84						2.27
鉄筋	D13	t	0.918	1.121			0.155			2.194
〃	D16	t								
止水板	CF-200	m	9.27	14.77			8.89			32.9
目地材	t=10mm	m2	3.86	6.14						10.0
ダウエルバー	D16 L=1000	本	30.00	46.00						76.0
硬質塩化ビニル管	VPφ20mm L=500	本	30.00	25.00						55.0
油性ペイント	t=10mm	m2								
サイドドレーン	300×300	m			18.00	5.00				23.0
ウイープホール	φ50	箇所								
排水パイプ	VPφ100 L=700	m				2.10				2.1
足場工		掛m2						67.38		67.4
有孔管	φ100	m							32.80	32.8
地山側埋戻し下部										

第　　表

洪 水 吐 付 帯 工 集 計 表

項　　目	細　　別	単位	洪水吐工								計
洪水吐付帯工		m	5.06								
練積みブロック	控え0.35m(裏コン20cm)	m2	15.3								15.3
裏込砕石		m3	6.0								6.0
吸出し防止マット		m	15.2								15.2
水抜きパイプ	Vuφ40	m	2.8								2.8
足場工		掛m2	15.3								15.3
				コンクリート	型枠					基面整正	
ブロック基礎(1号)	σck=18N/mm2	m	2.7	0.60	1.78					1.78	2.7
天端ｺﾝｸﾘｰﾄ	〃	m	5.1	0.155	0.886						5.1
ガードパイプ	土中式　H=1.10m	m	32.0								32.0
フトン篭工	L=2.00 B=1.20 H=0.50	枚	2.0								2.0
				コンクリート	型枠	均しｺﾝｸﾘｰﾄ	均し型枠	鉄筋　D13	鉄筋　D13	鉄筋　D13	削孔
架台		式	1.0	1.85	4.16	0.63	1.04				
地覆工		式	1.0	0.60	5.05			0.018	0.019	0.014	72.00
				床版	支承ゴム	目地材	アンカー筋	ベースプレート	ガードパイプ		
プレキャスト床版工	L=4.80×B=1.00 H=0.175	式	1.0	3.00	4.28	1.11	0.002	6.00	8.00		1.0
				コンクリート	型枠						
底盤張コンクリート	σck=18N/mm2	箇所	1.00	2.03	1.35						1.0

施工段階別盛土数量一覧表

					3次盛土			6次盛土		備考
取水施設土工										
	3.埋戻し(0.50m構造物周辺)									盛土1
	4.埋戻し(幅1.0m未満)									盛土2
	5.埋戻(幅1.0～2.5m未満)									盛土3
	6.埋戻 (幅2.5～4.0m未満)									盛土4
	7.埋戻(幅4.0m以上)				663.6					盛土5
	床堀(流用土)	714.5								
	床堀(購入土)	483.1								
取水施設合計		1197.6			663.6					

取水施設工 数量集計表

品目	規格	単位	土砂吐工	斜樋工	止水壁	底樋工	フロート取水	係留ポール	取水ホース接続	底樋下流				計
鉄筋ｺﾝｸﾘｰﾄ		m3	0.82	9.23										10.05
型枠		m2	8.20	10.36										18.56
均しｺﾝｸﾘｰﾄ		m3		1.42										1.42
型枠		m2		1.23										1.23
無筋ｺﾝｸﾘｰﾄ		m3												
型枠		m2												
鉄筋	D13	t	0.407											0.407
目地材	t=10mm	m2												
止水板	CF-200	m		5.40										5.4
〃	CF-300	m												
ﾀﾞｳｴﾙﾊﾞｰ	D16	本	6.00											6.0
硬質塩化ビニル管	VPφ20mm	本		21.00										21.0
エラスチックフィラー	t=10mm	m2												
空気管	SUSφ50	m		1.32							5箇所	φ114.3	t=35mm	1.3
斜樋管	HPφ400	m		4.83							1箇所	φ267.4	t=35mm	4.8
緊急放流ゲート	φ250	式												
取付管	SUSφ100	m		7.03										7.0
〃	SUSφ250	m		0.20										0.2
土砂吐ｹﾞｰﾄ	800×800	式												
角落とし	900×600×100	m3	0.05											0.1
ため池栓	φ100	箇所	1.00	5.00										6.0
ガードパイプ	土中式　H=1100	m			(ステンレス)									
張コンクリート工	σck=18N/mm2	m3								1.84	底盤コンクリート			1.8
角フリューム	300	m								4.30				4.3
フロート取水装置		式												
底樋管/巻立	HPφ800	m												
さや管	HPφ350	m												
PE管　直管	φ250	m							4.75					4.7
PE管継手	φ250　ソケット	個							5.00					5.0
PE管継手	曲管φ250×90°	個							2.00					2.0
パイプ支持金物	SUS304	組							2.00					

工事用道路2号 数量集計表

品目	規格	単位	工事用道路2号	堤内仮設道路	工事用道路1号	洪水吐工				合計
掘削工										
表土剥取		m3	80.6							80.6
掘削		m2	2.0							2.0
切土法面整形		m2	103.3							103.3
盛土工										
盛土 W＜1.0		m3	17.2							17.2
盛土 1.0≦W＜2.5		m3	1.7							1.7
盛土 2.5≦W＜4.0		m3	55.5							55.5
盛土 4.0≦W		m3								
盛土法面整形		m2	31.5							31.5
		m2								
敷砂利 厚み=15cm	RC-40	m2	144.6							144.6
Co舗装 厚み=12cm		m2	62.5							62.5

各　種　数　量　計　算　書

（　堤 体 土 工　）

堤体土工 数量集計表

品目	規格	単位	堤体工	取水施設控除	洪水吐控除	堤体控除	堤体左岸				合計
1.表土剥取		m^3									
2.泥土掘削		〃									
3.掘削：bs		〃					34.6				34.6
4.床掘：bs		〃									
5.床掘：dt		〃									
6.人力荒仕上げ:bs		m^2									
7.人力荒仕上げ:dt		〃									
8.基面整正		〃									
9.盛土 1.0≦W＜2.5		m^3									
10.盛土 2.5≦W＜4.0		〃									
11.盛土 4.0＜W以上		〃	714.9								714.9
〃 下流部		〃	249.0			-1.3					247.7
〃 上流部		〃	465.9	-51.4	-27.5						387.0
12.埋戻し		〃									
13.盛土面仕上げ		m^2	194.1								194.1
〃 下流部		〃	55.0			-14.4					40.6
〃 上流部		〃	139.1	-21.8	-8.8						108.5
14.張芝		〃									
〃 下流部		〃				-14.4					-14.4
〃 上流部		〃		-6.4	-11.7						-18.1
15.余盛		m^3	92.9								92.9
16.切土面整形		m^2					67.3				67.3
17.種子吹付工		〃					67.3				67.3

名　称		数量 上流側	数量 下流側	単位
盛　土（サヤ土）	W＜1.0以下	－	－	m^2
	1.0≦W＜2.5	－	0.20	m^2
	2.5≦W＜4.0	0.40	6.30	m^2
	4.0＜W以上	68.30	37.60	m^2
埋戻し		－	0.60	m^2

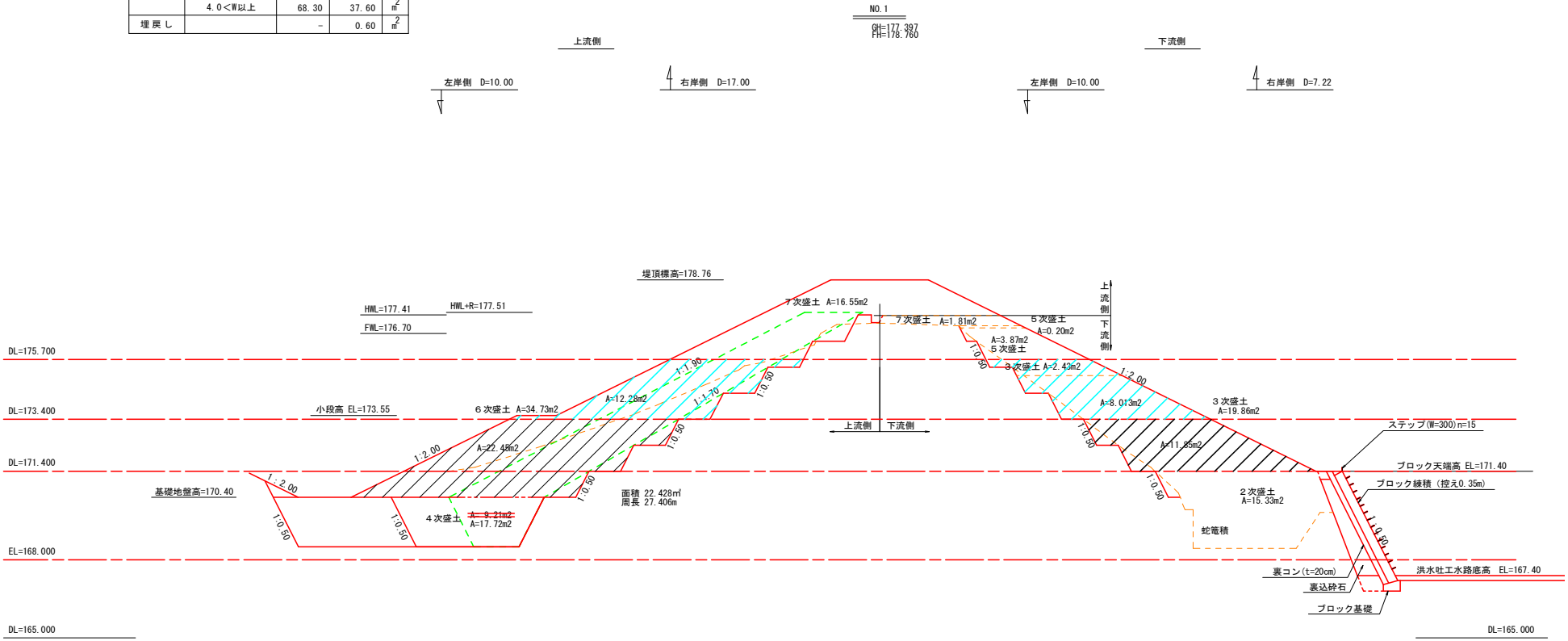

堤 体 土 工 数 量 計 算 書 （2次盛土）

NO.1

種 別 番 号	距 離 (m)	9.盛土 1.0≦W＜2.5 下流 断 面 法 長	平 均	数 量 (m^3)	10.盛土 2.5≦W＜4.0 上流 断 面 法 長	平 均	数 量 (m^2)	10.盛土 2.5≦W＜4.0 下流 断 面 法 長	平 均	数 量 (m^3)	断 面 法 長	平 均	数 量 (m^3)
（上流側）													
No.0+10.00	0.0												
No.1	10.0		0.00	0.0		0.00	0.0		0.00	0.0			
No.1+11.50	11.5		0.00	0.0		0.00	0.0		0.00	0.0			
No.2+0.00	8.5		0.00	0.0		0.00	0.0		0.00	0.0			
（下流側）													
No.0+10.00	0.0												
No.1	10.0		0.00	0.0		0.00	0.0		0.00	0.0			
No.1+7.22	7.2		0.00	0.0		0.00	0.0		0.00	0.0			
合 計	47.2			0.0			0.0			0.0			0.0

堤 体 土 工 数 量 計 算 書 （2次盛土）

NO.2

種 別 番 号	距 離 (m)	11.盛土 4.0＜W以上 上流 断 面 法 長	平 均	数 量 (m^3)	11.盛土 4.0＜W以上 下流 断 面 法 長	平 均	数 量 (m^3)	断 面 法 長	平 均	数 量 (m^3)	断 面 法 長	平 均	数 量 (m^2)
(上流側)													
No.0+10.00	0.0												
No.1	10.0		0.00	0.0		0.00	0.0						
No.1+11.50	11.5		0.00	0.0		0.00	0.0						
No.2+0.00	8.5		0.00	0.0		0.00	0.0						
(下流側)													
No.0+10.00	0.0												
No.1	10.0		0.00	0.0	15.33	7.67	76.7						
No.1+7.22	7.2		0.00	0.0	15.33	15.33	110.7						
小計							187.4						
取水施設工控除													
+26.03					13.4								
+27.82	2.1				17.7	15.57	33.2						
+29.95	3.3		0.00	0.0	13.0	15.34	50.1						
小計							83.3						
合 計	52.6			0.0			104.1			0.0			0.0

堤 体 土 工 数 量 計 算 書 （3次盛土）

NO.1

種 別 番 号	距 離 (m)	9.盛土 1.0≦W＜2.5 下流 断 面 法 長	平 均	数 量 (m^3)	10.盛土 2.5≦W＜4.0 上流 断 面 法 長	平 均	数 量 (m^2)	10.盛土 2.5≦W＜4.0 下流 断 面 法 長	平 均	数 量 (m^3)	断 面 法 長	平 均	数 量 (m^3)
（上流側）													
No.0+10.00	0.0												
No.1	10.0		0.00	0.0		0.00	0.0		0.00	0.0			
No.1+11.50	11.5		0.00	0.0		0.00	0.0		0.00	0.0			
No.2+0.00	8.5		0.00	0.0		0.00	0.0		0.00	0.0			
（下流側）													
No.0+10.00	0.0												
No.1	10.0		0.00	0.0		0.00	0.0	0.00	0.00	0.0			
No.1+7.22	7.2		0.00	0.0		0.00	0.0	0.00	0.00	0.0			
合 計	47.2			0.0			0.0			0.0			0.0

堤 体 土 工 数 量 計 算 書 （3次盛土）

NO.2

種 別 番 号	距 離 (m)	11.盛土 4.0＜W以上 上流 断 面 法 長	平 均	数 量 (m^3)	11.盛土 4.0＜W以上 下流 断 面 法 長	平 均	数 量 (m^3)	断 面 法 長	平 均	数 量 (m^3)	断 面 法 長	平 均	数 量 (m^2)
(上流側)													
No.0+10.00	0.0												
No.1	10.0		0.00	0.0		0.00	0.0						
No.1+11.50	11.5		0.00	0.0		0.00	0.0						
No.2+0.00	8.5		0.00	0.0		0.00	0.0						
(下流側)													
No.0+10.00	0.0												
No.1	10.0		0.00	0.0	11.85	5.93	59.3						
No.1+7.22	7.2		0.00	0.0	11.85	11.85	85.6						
合 計	47.2			0.0			144.9			0.0			0.0

堤 体 土 工 数 量 計 算 書 （6次盛土）

NO.1

種 別 番 号	距 離 (m)	9.盛土 1.0≦W＜2.5 下流 断 面 法 長	平 均	数 量 (m^3)	10.盛土 2.5≦W＜4.0 上流 断 面 法 長	平 均	数 量 (m^2)	10.盛土 2.5≦W＜4.0 下流 断 面 法 長	平 均	数 量 (m^3)	断 面 法 長	平 均	数 量 (m^3)
（上流側）													
No.0+10.00	0.0												
No.1	10.0		0.00	0.0		0.00	0.0		0.00	0.0			
No.1+11.50	11.5		0.00	0.0		0.00	0.0		0.00	0.0			
No.2+0.00	8.5		0.00	0.0		0.00	0.0		0.00	0.0			
（下流側）													
No.0+10.00	0.0												
No.1	10.0		0.00	0.0		0.00	0.0		0.00	0.0			
No.1+7.22	7.2		0.00	0.0		0.00	0.0		0.00	0.0			
合 計	47.2			0.0			0.0			0.0			0.0

堤 体 土 工 数 量 計 算 書 （6次盛土）

NO.2

種 別 番 号	距 離 (m)	11.盛土 4.0＜W以上 上流 断 面 法 長	平 均	数 量 (m^3)	11.盛土 4.0＜W以上 下流 断 面 法 長	平 均	数 量 (m^3)	断 面 法 長	平 均	数 量 (m^3)	断 面 法 長	平 均	数 量 (m^2)
（上流側）													
No.0+10.00	0.0												
No.1	10.0	22.45	11.23	112.3		0.00	0.0						
No.1+11.50	11.5	22.45	22.45	258.2		0.00	0.0						
No.2+0.00	8.5	0.00	11.23	95.4		0.00	0.0						
（下流側）													
No.0+10.00	0.0												
No.1	10.0		0.00	0.0		0.00	0.0						
No.1+7.22	7.2		0.00	0.0		0.00	0.0						
合 計	47.2			465.9			0.0			0.0			0.0

堤　　体　　土工計算書

No 13

測　点	単距離	13.盛土面仕上げ 上流 断面	平均断面	数量	13.盛土面仕上げ 下流 断面	平均断面	数量	断面	平均断面	数量
(上流側)										
No.0+10.00	0.0	0.0								
No.1	10.0	6.7	3.35	33.5						
No.1+11.50	11.5	6.7	6.70	77.1						
No.2+0.00	8.5	0.0	3.35	28.5						
(下流側)										
No.0+10.00	0.0				0.0					
No.1	10.0				4.5	2.25	22.5			
No.1+7.22	7.2				4.5	4.50	32.5			
合　計	47.2			139.1			55.0			

堤　　体　　土工計算書

測　点	単距離	15.余盛　上流 断面	平均断面	数　量	15.余盛　下流 断面	平均断面	数　量	断面	平均断面	数　量
(上流側)										
No.0+10.00	0.0	0.0								
No.1	10.0	3.3	1.65	16.5						
No.1+11.50	11.5	3.3	3.30	38.0						
No.2+0.00	8.5	0.0	1.65	14.0						
(下流側)										
No.0+10.00	0.0				0.0					
No.1	10.0				2.0	1.00	10.0			
No.1+7.22	7.2				2.0	1.99	14.4			
合　計	47.2			68.5			24.4			

NO

取水施設部控除算定表　　参考図

名　　称		算　式　及　形　状	数　量	単位	備　　考
盛土 4.0<W以上		(-16.58*3.10)　　=　-51.4	-51.4	m3	
盛土法面仕上げ		(7.044*-3.10)　　=　-21.8	-21.8	m2	
張芝		(-2.795*2.3)　　=　-6.4	-6.4	m2	

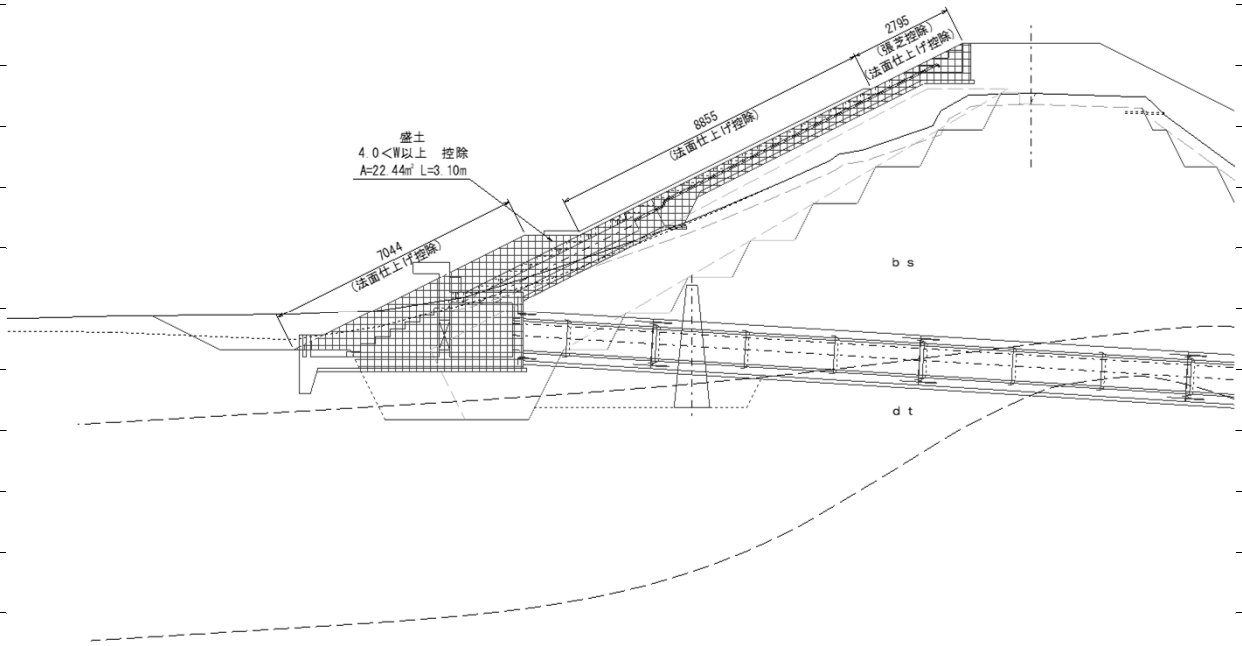

NO

洪水吐部控除算定表　　参考図

名　　称		算　式　及　形　状	数　量	単位	備　　考
盛土 4.0<W以上		(-6.55*4.20)　　=　-27.5	-27.5	m3	
盛土法面仕上げ		(2.929+2.795*-4.20)　　=　-8.8	-8.8	m2	
張芝		(-2.795*4.20)　　=　-11.7	-11.7	m2	

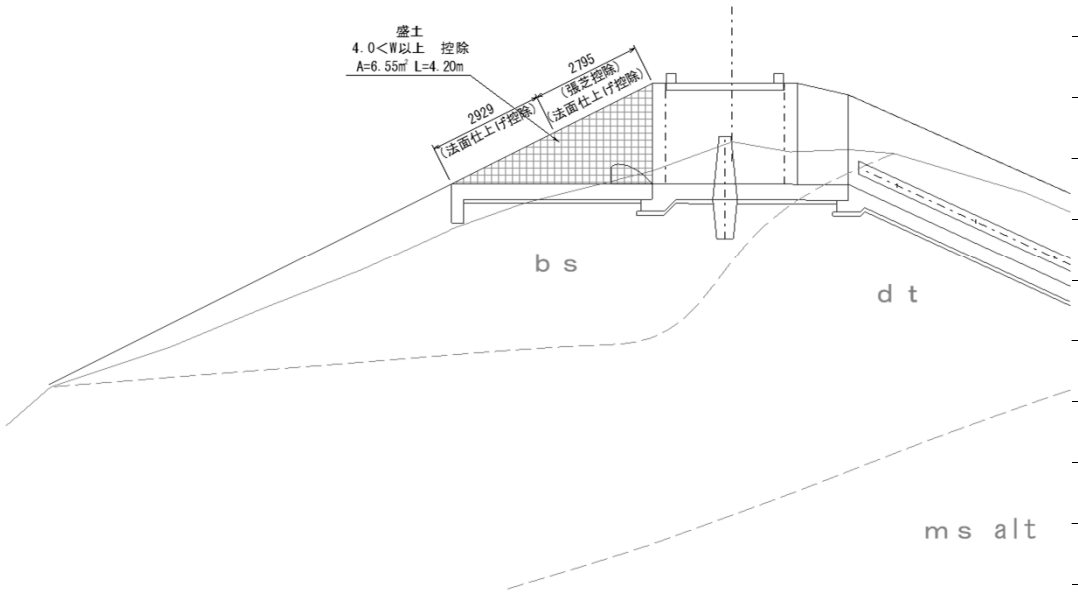

NO

堤体控除部算定表　　参考図

名　　称		算　式　及　形　状	数　量	単位	備　　考
盛土 1.0≦W＜2.5		(-0.33+0.40)*0.035/2*1.00　　=　　0.0	0.0	m3	
盛土 2.5≦W＜4.0		(-0.40*0.20/2)*3*1.00　　=　　-0.1	-0.1	m3	
盛土 4.0<W以上		(-0.40*0.20/2)*1.00*33.0　　=　　-1.3	-1.3	m3	
盛土法面仕上げ		(-0.40*36.0*1.00)　　=　　-14.4	-14.4	m2	
張芝		(-0.40*36.0*1.00)　　=　　-14.4	-14.4	m2	

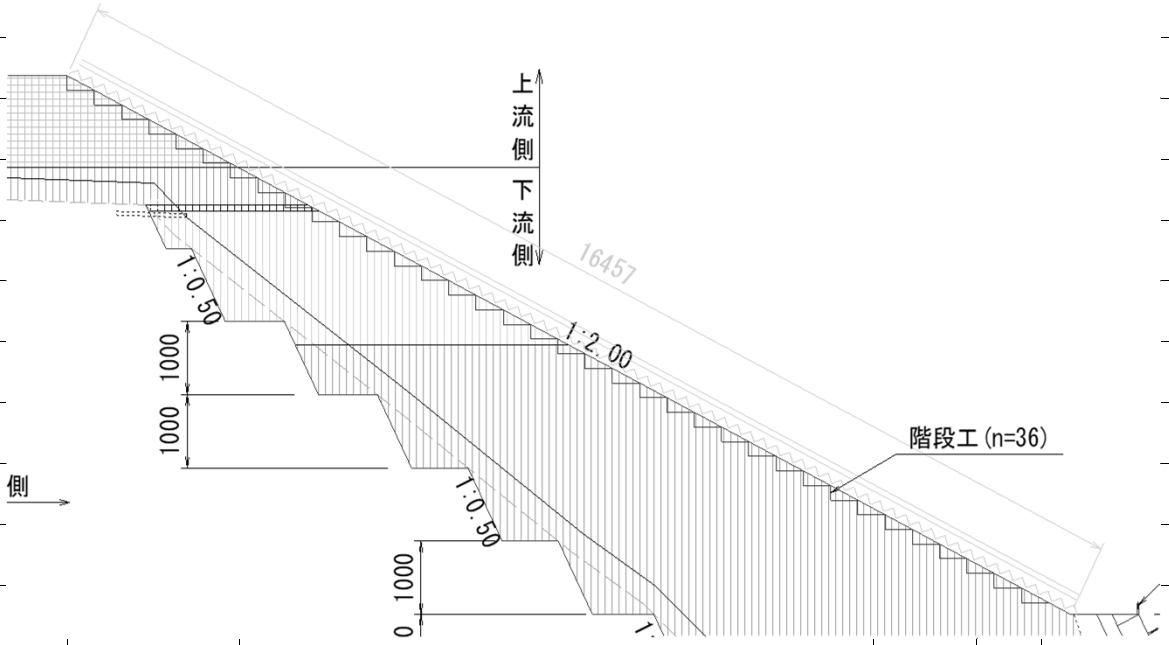

堤　　体　　土工計算書

測　点	単距離	1.掘削 断面	1.掘削 平均断面	1.掘削 数量	2.切土面整形 断面	2.切土面整形 平均断面	2.切土面整形 数量	3.種子吹付工 断面	3.種子吹付工 平均断面	3.種子吹付工 数量
堤頂	3.0	0.7	0.35	1.1	2.4	1.20	3.6	2.4	1.20	3.6
中央	7.0	5.3	3.00	21.0	9.5	5.93	41.5	9.5	5.93	41.5
.	4.7	0.0	2.65	12.5	0.0	4.73	22.2	0.0	4.73	22.2
合　計	14.7			34.6			67.3			67.3

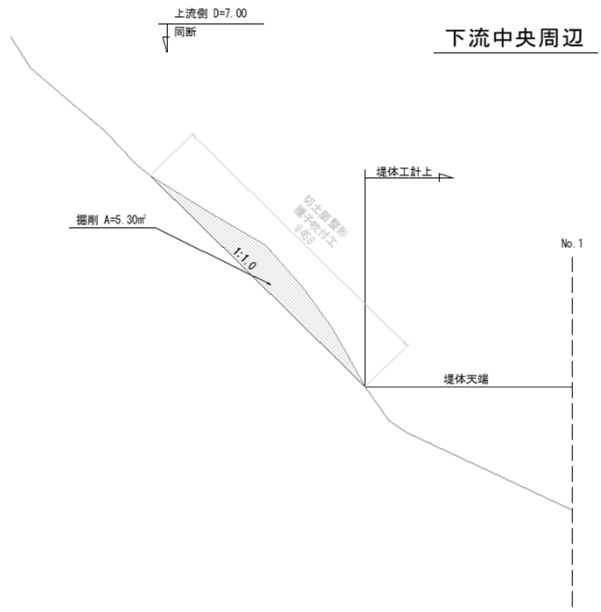

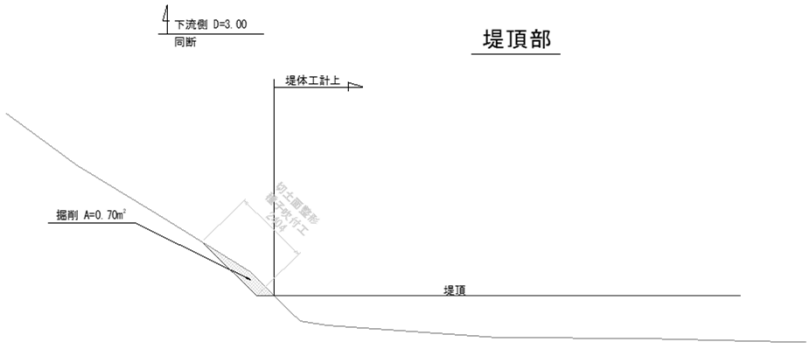

土工計算の範囲図

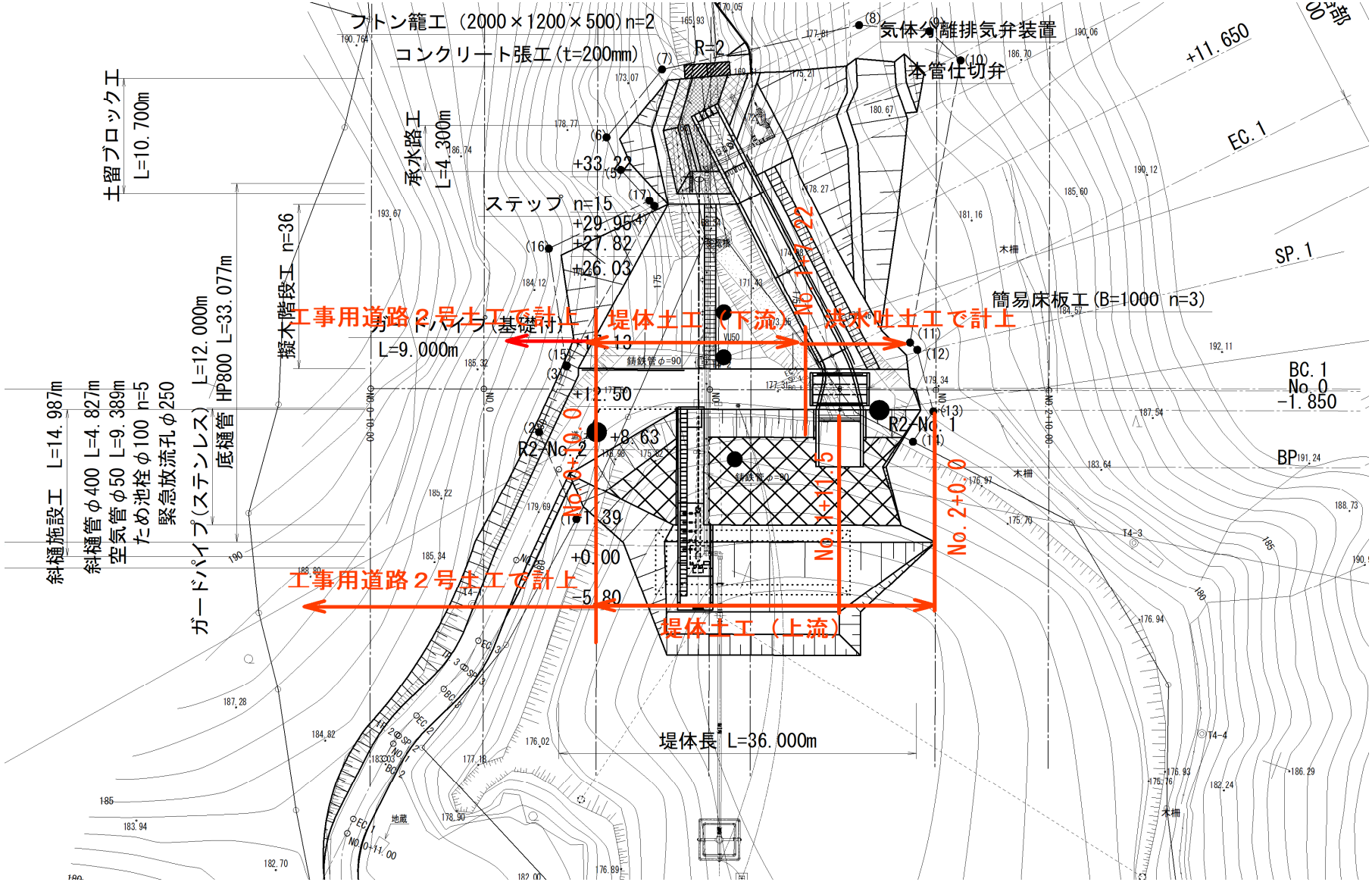
フトン籠工（2000×1200×500）n=2
コンクリート張工（t=200mm）
気体分離排気弁装置
本管仕切弁
土留ブロック工
L=10.700m
承水路工
L=4.300m
ステップ n=15
+33.22
+29.95
+27.82
+26.03
擬木階段工 n=36
ガードパイプ（基礎付）
L=9.000m
+12.50
+8.63
+1.39
+0.00
-5.80
R2-No.1
R2-No.2
簡易床板工（B=1000 n=3）
工事用道路２号土工で計上
堤体土工（下流）
法尻吐土工で計上
堤体土工（上流）
堤体長 L=36.000m
斜樋施設工 L=14.987m
斜樋管φ400 L=4.827m
空気管φ50 L=9.389m
ため池栓φ100 n=5
緊急放流孔φ250
ガードパイプ（ステンレス） L=12.000m
底樋管 HP800 L=33.077m
+11.650
EC.1
SP.1
BC.1
No.0
-1.850
BP
No.0+0.0
No.1+11.5
No.2+0.0

各　種　数　量　計　算　書

（　堤 体 付 帯 工　）

堤体付帯工 数量集計表

品目	規格	単位	堤体工						合計
法尻張コンクリート		m	4.8						4.8
張コンクリート	σck=18N/mm2	m3	9.6						9.6
型枠		m2	19.2						19.2
裏石積	t=20cm	m2	17.8						17.8
吸出防止マット		m	18.6						18.6
足場工		掛m2	19.2						19.2
水抜きパイプ	VPφ75	m	3.6						3.6
土留ブロック		m	11.1	床掘 (土砂)	掘削 (土砂)	埋戻し W＜1.0	切土面 仕上げ	種子 吹付工	基面整正
土工		m3		5.7	30.3	3.8	18.4	18.4	10.1
積ブロック	控え0.35m（裏コン15cm）	m2	37.5						37.5
裏込砕石		m3	15.6						15.6
吸出防止マット		m	37.7						37.7
足場工		掛m2	37.5						37.5
水抜きパイプ	Vuφ40	m	7.0						7.0
布製型枠(ブロックマット工)	t=100mm	m2							
遮水シート	ベントナイトシート	m2	101.5						101.5
					コンクリート	型枠	ｱﾝｶｰ D13		
ブロック基礎2号	σck=18N/mm2	m	8.9		1.79	5.76			
天端ｺﾝｸﾘｰﾄ2型	〃	m	10.7		0.26	1.50			
階段工(擬木)	B=1.00 H=0.20	段	76.0						76.0
ガードパイプ(基礎ブロック用)	H=1.10m	m	9.0		0.16	2.16			9.0
目地工　洪水吐接着面	10mm	m2	2.6						2.6
ステップ　303*150　φ19	W=300	箇所	15.0						15.0
小口止工(減勢工部)	σck=18N/mm2	箇所	1.0		0.11	0.33	2.00		1.0

堤体付帯工　　法尻張コンクリート(1:0.5)　　数 量 計 算 書

種 別	距　離	張コンクリート(厚み50cm)			裏石積			吸出し防止マット			型枠			足場工		
番 号	(m)	断 面 法 長	平 均	数 量 (m3)	断 面 法 長	平 均	数 量 (m^2)	断 面 法 長	平 均	数 量 (m)	断 面 法 長	平 均	数 量 (m)	断 面 法 長	平 均	数 量 (m)
堤体法尻張コンクリート	1.03	2.57	1.29	1.32	5.14	2.57	2.65	5.36	2.68	2.76	5.14	2.57	2.65	5.14	2.57	2.65
	0.84	2.57	2.57	2.15	5.14	5.14	4.30	5.36	5.36	4.49	5.14	5.14	4.30	5.14	5.14	4.30
	1.00	2.57	2.57	2.57	5.14	5.14	5.14	5.36	5.36	5.36	5.14	5.14	5.14	5.14	5.14	5.14
	0.82	2.57	2.57	2.12	5.14	5.14	4.23	5.36	5.36	4.41	5.14	5.14	4.23	5.14	5.14	4.23
	1.12		1.29	1.44		2.57	2.87		2.68	3.00		2.57	2.87		2.57	2.87
底樋工控除	1.39		1.00	1.39		1.00	1.39		1.00	1.39		1.00	1.39			
2.48×1.118×0.50=1.386m2																
型枠　　19.19																
合　計	4.81			8.21			17.80			18.63			17.80			19.19

堤　　体　　土工計算書

測　点	単距離	1.床掘（土砂） 断面	平均断面	数量	2.掘削(土砂) 断面	平均断面	数量	3.埋戻し 0.5m構造物周辺 断面	平均断面	数量
No.0	2.0	1.1	0.55	1.1	5.2	2.60	5.2			
No.0+4.300	4.3	1.1	1.08	4.6	6.5	5.83	25.1			
合　計	6.3			5.7			30.3			0.0

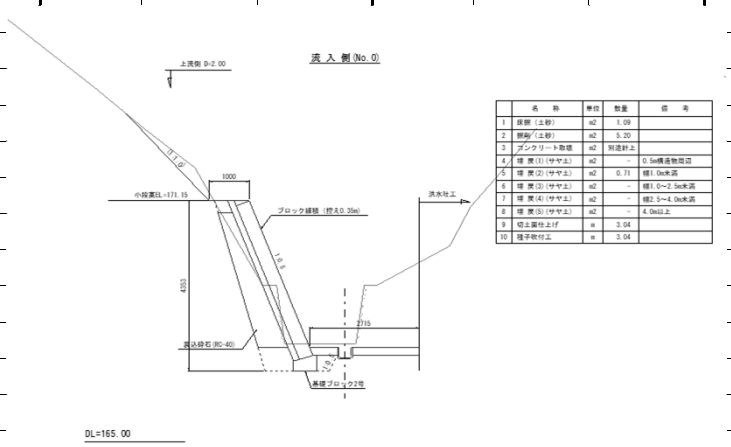

	名　称	単位	数量	備　考
1	床掘（土砂）	m2	1.09	
2	掘削（土砂）	m2	5.20	
3	コンクリート取壊	m2	別途計上	
4	埋 戻(1)(サヤ土)	m2	-	0.5m構造物周辺
5	埋 戻(2)(サヤ土)	m2	0.71	幅1.0m未満
6	埋 戻(3)(サヤ土)	m2	-	幅1.0~2.5m未満
7	埋 戻(4)(サヤ土)	m2	-	幅2.5~4.0m未満
8	埋 戻(5)(サヤ土)	m2	-	4.0m以上
9	切土面仕上げ	m	3.04	
10	種子吹付工	m	3.04	

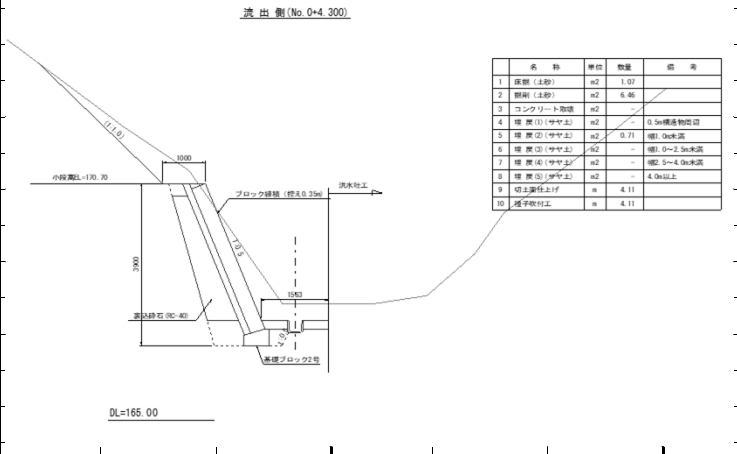

	名　称	単位	数量	備　考
1	床掘（土砂）	m2	1.07	
2	掘削（土砂）	m2	6.46	
3	コンクリート取壊	m2	-	
4	埋 戻(1)(サヤ土)	m2	-	0.5m構造物周辺
5	埋 戻(2)(サヤ土)	m2	0.71	幅1.0m未満
6	埋 戻(3)(サヤ土)	m2	-	幅1.0~2.5m未満
7	埋 戻(4)(サヤ土)	m2	-	幅2.5~4.0m未満
8	埋 戻(5)(サヤ土)	m2	-	4.0m以上
9	切土面仕上げ	m	4.11	
10	種子吹付工	m	4.11	

堤　　体　　土工計算書

測　点	単距離	4.埋戻し W＜1.0 断面	平均断面	数量	9.切土面仕上げ 断面	平均断面	数量	10.種子吹付工 断面	平均断面	数量
No.0	2.0	0.7	0.36	0.7	3.0	1.52	3.0	3.0	1.52	3.0
No.0+4.300	4.3	0.7	0.71	3.1	4.1	3.58	15.4	4.1	3.58	15.4
合　計	6.3			3.8			18.4			18.4

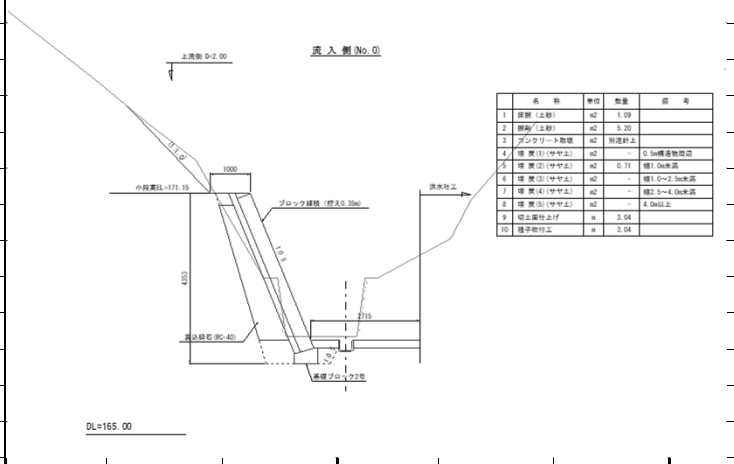

	名　称	単位	数量	備　考
1	床掘（土砂）	m2	1.09	
2	掘削（土砂）	m2	5.20	
3	コンクリート取壊	m2	別途計上	
4	埋戻(1)(サヤ土)	m2	-	0.5m構造物周辺
5	埋戻(2)(サヤ土)	m2	0.71	幅1.0m未満
6	埋戻(3)(サヤ土)	m2	-	幅1.0～2.5m未満
7	埋戻(4)(サヤ土)	m2	-	幅2.5～4.0m未満
8	埋戻(5)(サヤ土)	m2		4.0m以上
9	切土面仕上げ	m	3.04	
10	種子吹付工	m	3.04	

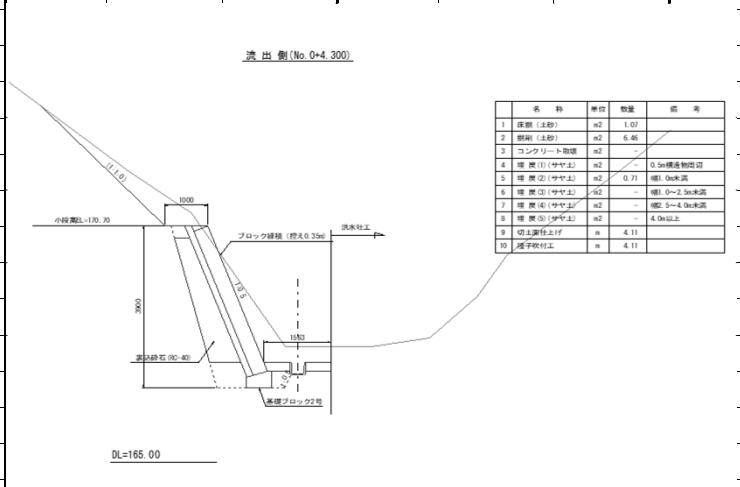

	名　称	単位	数量	備　考
1	床掘（土砂）	m2	1.07	
2	掘削（土砂）	m2	6.46	
3	コンクリート取壊	m2	-	
4	埋戻(1)(サヤ土)	m2	-	0.5m構造物周辺
5	埋戻(2)(サヤ土)	m2	0.71	幅1.0m未満
6	埋戻(3)(サヤ土)	m2	-	幅1.0～2.5m未満
7	埋戻(4)(サヤ土)	m2	-	幅2.5～4.0m未満
8	埋戻(5)(サヤ土)	m2	-	4.0m以上
9	切土面仕上げ	m	4.11	
10	種子吹付工	m	4.11	

堤体付帯工　　土留ブロック(1:0.4)　　数 量 計 算 書

種 別 番 号	距 離 (m)	積ブロック(裏コン15cm) 断 面 法 長	平 均	数 量 (m^2)	裏込砕石 断 面 法 長	平 均	数 量 (m^3)	吸出し防止マット 断 面 法 長	平 均	数 量 (m)	足場工 断 面 法 長	平 均	数 量 (m)	断 面 法 長	平 均	数 量 (m)
左岸側																
取水施設土留ブロック	1.64	4.31	2.16	3.53	1.93	0.97	1.6	4.39	2.20	3.60	4.31	2.16	3.53			
	4.16	3.77	4.04	16.79	1.57	1.75	7.3	3.81	4.10	17.00	3.77	4.04	16.79			
洪水吐土留ブロック	0.63	3.67	3.72	2.33	1.50	1.54	1.0	3.70	3.76	2.30	3.67	3.72	2.33			
	4.28	2.96	3.32	14.18	1.09	1.30	5.5	2.95	3.33	14.20	2.96	3.32	14.18			
	0.42		1.48	0.62		0.55	0.2		1.48	0.60		1.48	0.62			
合 計	11.12			37.45			15.60			37.70			37.45			

堤体付帯工　　ブロックマット工　　数 量 計 算 書

種 別 番 号	距 離 (m)	斜面部 断 面 法 長	平 均	数 量 (m^2)	小段部 断 面 法 長	平 均	数 量 (m^2)	断 面 法 長	平 均	数 量 (m)	断 面 法 長	平 均	数 量 (m)
No.1				13.96									
No.2				13.96									
No.3				28.26									
No.4				28.26									
No.5				12.45									
No.6				12.45									
No.7				9.93									
No.8				5.03									
No.9				2.49									
No.10				5.02									
No.11				27.38									
No.12				1.77									
No.13							9.53						
No.14							4.20						
No.15							3.35						
No.16							0.40						
合 計				160.96			17.49						
計				178.45									

堤体付帯工　　遮水シート　　数 量 計 算 書

種 別 番 号	距 離 (m)	2回目施工 断 面 法 長	平 均	数 量 (m^2)	3回目施工 断 面 法 長	平 均	数 量 (m^2)	回目施工 断 面 法 長	平 均	数 量 (m^2)	取水施設・洪水吐部 断 面 法 長	平 均	数 量 (m^2)
下部				101.50									
中部							71.5						
上部										264.5			
構造物部分													16.62
													(6.30)
合 計				101.50			71.50			264.5			10.32
計				101.50									

計第　　表

単 位 当 り 数 量 計 算 書

名　　称　張コンクリート

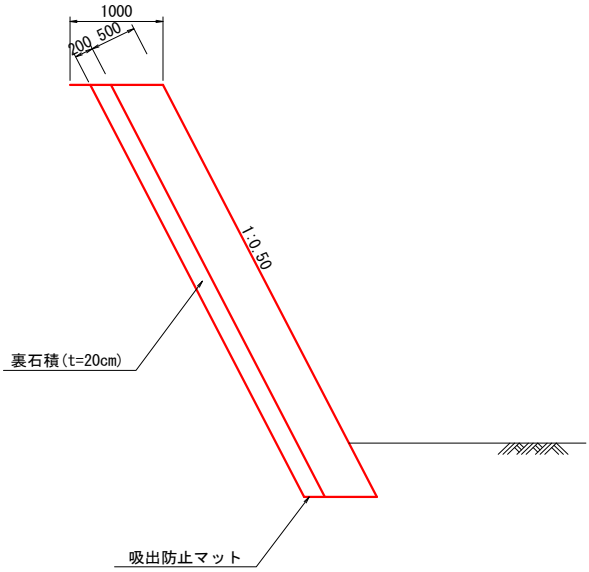

10m当り

名　　称	規　格	算　　式	数　量	単位
				m2
				m3
基面整正		0.70*1.118*10.0	7.83	m2
		延長	4.81	m
		基面整正	3.76	m2

計第　　表

単 位 当 り 数 量 計 算 書

名　　称　基礎ブロック　(2号)

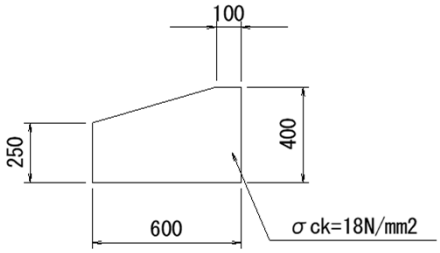

10m当り

名　　称	規　格	算　　式	数　量	単位
型枠	小型	(0.40+0.25)*10.0	6.50	m2
コンクリート	σck=18N/mm2	((0.60*0.40)-(0.15*0.50/2))*10.0	2.03	m3
基面整正		0.60*10.0	6.00	m2
延長			8.86	m
コンクリート	σck=18N/mm2		1.79	m3
型枠	小型		5.76	m2
基面整正			5.31	m2

計第　　表

単 位 当 り 数 量 計 算 書

名　　称　天端コンクリート2型

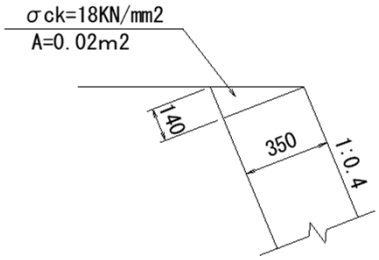

10m当り

名　　称	規　格	算　　式	数　量	単位
型枠	小型	0.140*10.0	1.40	m2
コンクリート	σck=18N/mm2	(0.14*0.35/2)*10.0	0.25	m3
延長			10.70	m
コンクリート	σck=18N/mm2		0.26	m3
型枠	小型		1.50	m2

計第　　表

単 位 当 り 数 量 計 算 書

名　　称　階段工(擬木)

平 面 図　　断 面 図

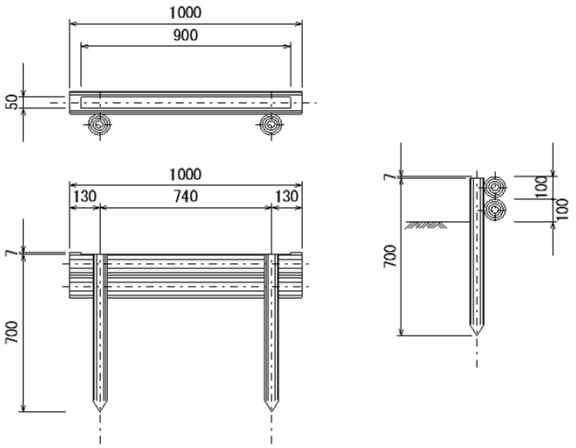

1段当り

名　　称	規　格	算　　式	数　量	単位
階段工(擬木)	B=1.00 H=0.2		1.00	式

計第　　表

単 位 当 り 数 量 計 算 書

名　　称　ガードパイプ(基礎ブロック用)

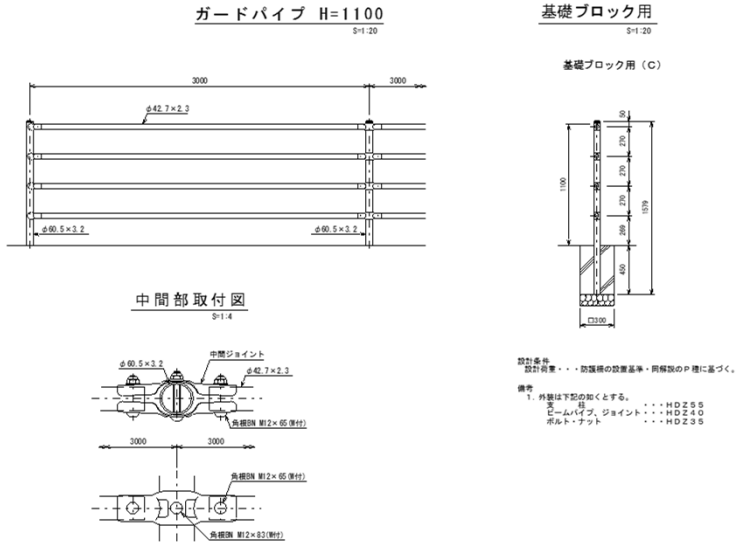

9.00m当り

名　　称	規　格	算　　式	数　量	単位
ガードパイプ	H=1100	3.00*3.00	9.00	m
コンクリート	σck=18N/mm2	(0.30*0.30*0.45)*4.0　箇所	0.16	m3
型枠	小型	(0.30*0.45*4)*4.0　箇所	2.16	m2

計第　　表

単 位 当 り 数 量 計 算 書

名　　称　目地工（洪水吐接面部）

目地工(洪水吐接面部)

S=1:50

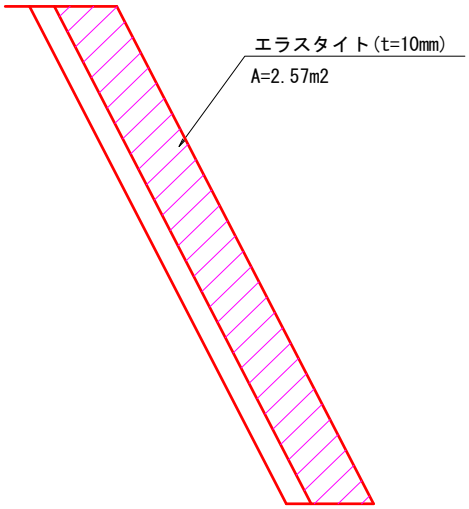

1箇所当り

名　　称	規　格	算　　式	数　量	単位
エラスタイト	t=10mm		2.57	m2
		合計	2.57	m2

計第　　表

単 位 当 り 数 量 計 算 書

名　　称　ステップ

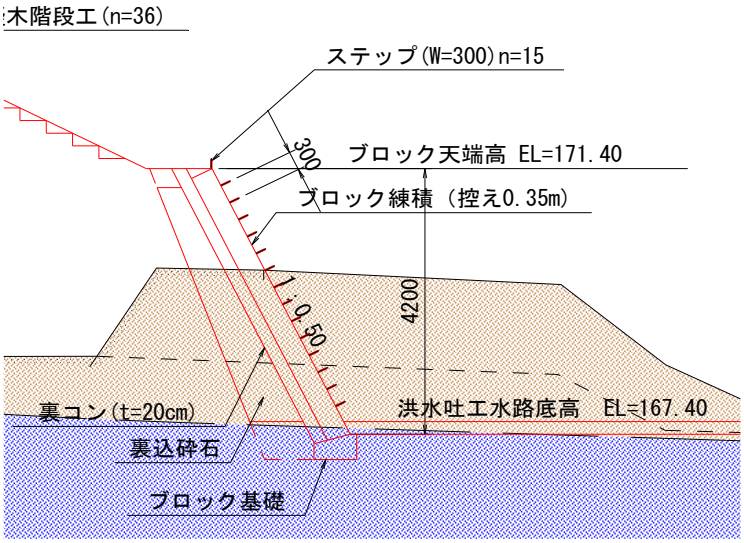

1箇所当り

名　　称	規　格	算　　式	数　量	単位
ステップ	W=300	15.00	15.00	箇所

計第　　表

単 位 当 り 数 量 計 算 書

名　　称　小口止工(減勢工部)

側 面 図

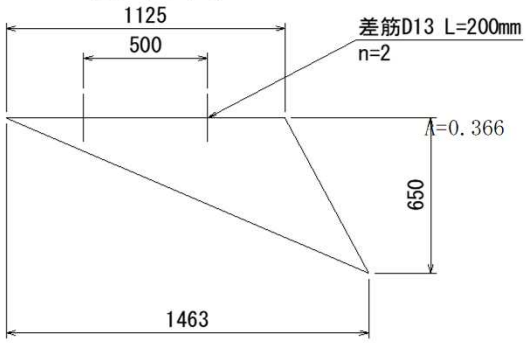

正 面 図

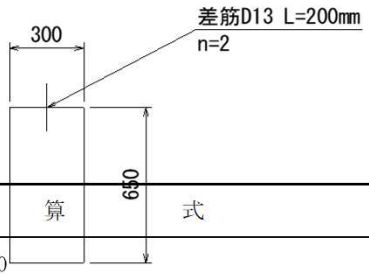

1箇所当り

名　　称	規　格	算　　式	数　量	単位
コンクリート	σck=18N/mm2	0.366*0.30	0.11	m3
型枠	小型	(0.733*0.30)+((0.65*1.463/2)-(0.65*0.338/2))*0.30	0.33	m2
アンカー	D13 L=200mm	2	2.00	本

（堤体付帯工）

延長・箇所数量計算書 (1/3)

基礎ブロック1号			基礎ブロック2号		
堤体法尻ブロック部	0.00	m	取水施設・洪水吐部	8.86	m
合　計	0.0	m	合　計	8.9	m

天端ｺﾝｸﾘｰﾄ1型			天端ｺﾝｸﾘｰﾄ2型		
堤体法尻ブロック部	0.00	m	取水施設・洪水吐部	10.70	m
合　計	0.0	m	合　計	10.7	m

（堤体付帯工）

延長・箇所数量計算書 (2/3)

階段工(擬木)		
堤体右岸	40.00	段
堤体中央	36.00	段
合　計	76.0	段

ガードパイプ(基礎ブロック用)		
堤体左岸部	9.00	m
合　計	9.0	箇所

目地工		
洪水吐接面部	2.57	m2
合　計	2.6	箇所

ステップ		
堤体法尻張コンクリート部	15.00	箇所
合　計	15.0	箇所

（堤体付帯工）　　延長・箇所数量計算書　(3/3)

小口止工(減勢工部)					
法尻ブロック(減勢工部)	1.00	箇所			
合　計	1.0	箇所			

各　種　数　量　計　算　書

（　洪 水 吐 土 工　）

洪水吐土工 数量集計表

品目	規格	単位	洪水吐工	控除						合計
1.表土剥取り		m^3	33							33.0
2.石積取壊し		m^3								
3.Co取壊し		m^3								
4.掘削(土砂)		m^3								
5.床掘 (土砂)		m^3	107.4							107.4
6.切土法面整形(土砂)		m^2	36.8							36.8
7.基面整正(土砂)		m^2	56.1							56.1
8.埋戻し W=0.5 (構造物周辺)		m^3	79.4							79.4
9.埋戻し W＜1.0		m^3	2.4							2.4
10.埋戻し 1.0≦W＜2.5		m^3	133.9							133.9
11.埋戻し 2.5≦W＜4.0		m^3	92.5							92.5
12.埋戻し4.0＜W		m^3	14.7	-1.8						12.9
13.盛土 W＜1.0		m^3	0.1							0.1
14.盛土 1.0≦W＜2.5		m^3	0.6							0.6
15.盛土 2.5≦W＜4.0		m^3	0.7							0.7
16.盛土 4.0＜W		m^3	24.9							24.9
17.盛土法面整形		m^2	0.9							0.9
18.埋戻し砕石		m^3	23.5							23.5
19.種子吹付工		m^2								

洪水吐土工数量計算書

種別 番号	距離 (m)	1.表土剥取り			2.石積取壊し			3.Co取壊し			4.掘削(土砂)		
		断面法長	平均	数量 (m^3)	断面法長	平均	数量 (m^3)	断面法長	平均	数量 (m^3)	断面法長	平均	数量 (m^3)
BP	0.0												
No.0-1.850	5.1	3.7	1.87	9.5		0.00	0.0		0.00	0.0		0.00	0.0
No.0	1.9	3.3	3.52	6.5		0.00	0.0		0.00	0.0		0.00	0.0
BC1	0.2	3.1	3.22	0.6		0.00	0.0		0.00	0.0		0.00	0.0
SP1	1.5	2.5	2.84	4.2		0.00	0.0		0.00	0.0		0.00	0.0
EC1	1.5	2.1	2.30	3.4		0.00	0.0		0.00	0.0		0.00	0.0
No.0+11.650	8.5		1.03	8.8		0.00	0.0		0.00	0.0		0.00	0.0
No.0+19.040	7.4		0.00	0.0		0.00	0.0		0.00	0.0		0.00	0.0
No.0+22.150	3.1		0.00	0.0		0.00	0.0		0.00	0.0		0.00	0.0
No.0+27.950	5.8		0.00	0.0		0.00	0.0		0.00	0.0		0.00	0.0
No.0+30.950	3.0		0.00	0.0		0.00	0.0		0.00	0.0		0.00	0.0
合計	37.9			33.0			0.0			0.0			0.0

洪水吐土工数量計算書

種別 番号	距離 (m)	5.床掘(土砂) 断面法長	平均	数量 (m^3)	6.切土法面整形(土砂) 断面法長	平均	数量 (m^2)	7.基面整正(土砂) 断面法長	平均	数量 (m^2)			
BP	0.0							4.2					
No.0-1.850	5.1	8.5	4.27	21.9	2.1	1.05	5.4	4.9	4.56	23.3			
No.0	1.9	8.4	8.49	15.7	2.6	2.35	4.3	4.1	4.50	8.3			
BC1	0.2	8.6	8.49	1.6	2.6	2.60	0.5	4.0	4.05	0.7			
SP1	1.5	9.6	9.09	13.5	3.1	2.87	4.2	3.4	3.72	5.5			
EC1	1.5	9.5	9.59	14.2	4.0	3.58	5.3	3.2	3.29	4.9			
No.0+11.650	8.5		4.77	40.5		2.02	17.1		1.58	13.4			
No.0+19.040	7.4		0.00	0.0		0.00	0.0		0.00	0.0			
No.0+22.150	3.1		0.00	0.0		0.00	0.0		0.00	0.0			
No.0+27.950	5.8		0.00	0.0		0.00	0.0		0.00	0.0			
No.0+30.950	3.0		0.00	0.0		0.00	0.0		0.00	0.0			
合計	37.9			107.4			36.8			56.1			

洪水吐土工数量計算書

種別	距離	8.埋戻し W=0.5 (構造物周辺)			9.埋戻し W＜1.0			10.埋戻し 1.0≦W＜2.5			11.埋戻し 2.5≦W＜4.0		
番号	(m)	断面法長	平均	数量 (m^3)	断面法長	平均	数量 (m^3)	断面法長	平均	数量 (m^3)	断面法長	平均	数量 (m^3)
BP	0.0												
No.0-1.850	5.1	2.8	1.41	7.2		0.00	0.0	4.0	2.02	10.3	2.7	1.35	6.9
No.0	1.9	2.8	2.82	5.2		0.00	0.0	4.2	4.10	7.6	3.2	2.94	5.4
BC1	0.2	2.8	2.82	0.5		0.00	0.0	4.8	4.49	0.8	1.9	2.53	0.5
SP1	1.5	2.8	2.83	4.2		0.00	0.0	4.9	4.85	7.2	1.4	1.61	2.4
EC1	1.5	1.7	2.25	3.3		0.00	0.0	4.1	4.49	6.7	1.4	1.38	2.0
No.0+11.650	8.5	2.1	1.87	15.9		0.00	0.0	4.1	4.12	35.0	1.8	1.61	13.7
No.0+19.040	7.4	2.2	2.12	15.6		0.00	0.0	4.1	4.11	30.3	2.2	2.03	15.0
No.0+22.150	3.1	2.7	2.44	7.6		0.00	0.0	3.4	3.72	11.6	4.9	3.55	11.1
No.0+27.950	5.8	2.7	2.72	15.8		0.00	0.0	3.3	3.34	19.4	4.9	4.87	28.2
No.0+30.950	3.0		1.36	4.1	1.6	0.79	2.4		1.67	5.0		2.44	7.3
合計	37.9			79.4			2.4			133.9			92.5

洪水吐土工数量計算書

種別	距離	12.埋戻し4.0＜W			13.盛土 W＜1.0			14.盛土 1.0≦W＜2.5			15.盛土 2.5≦W＜4.0		
番号	(m)	断面法長	平均	数量 (m^3)	断面法長	平均	数量 (m^3)	断面法長	平均	数量 (m^3)	断面法長	平均	数量 (m^3)
BP	0.0							0.2			0.3		
No.0-1.850	5.1	2.8	1.41	7.2		0.00	0.0		0.11	0.6		0.15	0.7
No.0	1.9	1.6	2.19	4.0	0.1	0.05	0.1		0.00	0.0		0.00	0.0
BC1	0.2	1.3	1.45	0.3		0.05	0.0		0.00	0.0		0.00	0.0
SP1	1.5	1.5	1.43	2.1		0.00	0.0		0.00	0.0		0.00	0.0
EC1	1.5		0.76	1.1		0.00	0.0		0.00	0.0		0.00	0.0
No.0+11.650	8.5		0.00	0.0		0.00	0.0		0.00	0.0		0.00	0.0
No.0+19.040	7.4		0.00	0.0		0.00	0.0		0.00	0.0		0.00	0.0
No.0+22.150	3.1		0.00	0.0		0.00	0.0		0.00	0.0		0.00	0.0
No.0+27.950	5.8		0.00	0.0		0.00	0.0		0.00	0.0		0.00	0.0
No.0+30.950	3.0		0.00	0.0		0.00	0.0		0.00	0.0		0.00	0.0
合計	37.9			14.7			0.1			0.6			0.7

洪水吐土工数量計算書

種別	距離	16.盛土 4.0＜W			17.盛土法面整形			18.埋戻し砕石			19.種子吹付工		
番号	(m)	断面法長	平均	数量 (m^3)	断面法長	平均	数量 (m^2)	断面法長	平均	数量 (m^3)			
BP	0.0				0.4								
No.0-1.850	5.1	3.5	1.77	9.0		0.18	0.9	0.9	0.45	2.3		0.00	0.0
No.0	1.9	3.6	3.57	6.6		0.00	0.0	0.9	0.90	1.7		0.00	0.0
BC1	0.2	3.8	3.69	0.7		0.00	0.0	0.9	0.90	0.2		0.00	0.0
SP1	1.5	3.9	3.82	5.7		0.00	0.0	0.9	0.90	1.3		0.00	0.0
EC1	1.5		1.93	2.9		0.00	0.0	0.9	0.90	1.3		0.00	0.0
No.0+11.650	8.5		0.00	0.0		0.00	0.0	0.9	0.89	7.6		0.00	0.0
No.0+19.040	7.4		0.00	0.0		0.00	0.0	0.9	0.88	6.5		0.00	0.0
No.0+22.150	3.1		0.00	0.0		0.00	0.0	0.1	0.51	1.6		0.00	0.0
No.0+27.950	5.8		0.00	0.0		0.00	0.0	0.1	0.14	0.8		0.00	0.0
No.0+30.950	3.0		0.00	0.0		0.00	0.0		0.07	0.2		0.00	0.0
合計	37.9			24.9			0.9			23.5			0.0

NO

階段部控除算定表　　参考図

名　称		算　式　及　形　状	数　量	単位	備　考
埋戻し 4.0<W以上		(-0.45*0.20/2)*1.00*40.0　　=　　-1.8	-1.8	m3	

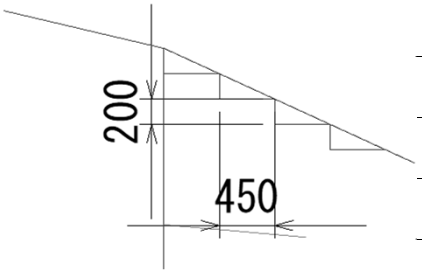

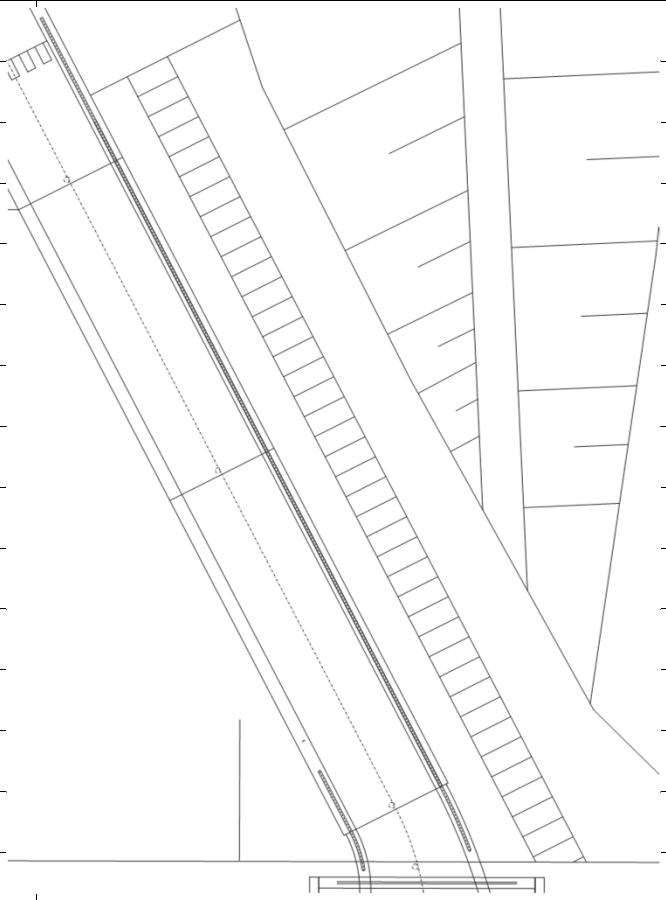

各　種　数　量　計　算　書

（　洪 水 吐 工　）

計第　　表

洪 水 吐 工 集 計 表

項　　目	細　　別	単位	流入部	移行部	放流部	減勢工	止水壁	足場工		計
洪水吐工										
鉄筋コンクリート		m3	16.41	18.22		0.39	5.22			40.24
型枠		m2	49.32	65.58		3.57	20.00			138.46
均しコンクリート		m3	2.17	1.73						3.89
型枠		m2	1.42	0.84						2.27
鉄筋	D13	t	0.918	1.121			0.155			2.194
〃	D16	t								
止水板	CF-200	m	9.27	14.77			8.89			32.9
目地材	t=10mm	m2	3.86	6.14						10.0
ダウエルバー	D16 L=1000	本	30.00	46.00						76.0
硬質塩化ビニル管	VPφ20mm L=500	本	30.00	25.00						55.0
油性ペイント	t=10mm	m2								
サイドドレーン	300×300	m			18.00	5.00				23.0
ウイープホール	φ50	箇所								
排水パイプ	Vuφ100 L=700	m				2.10				2.1
足場工		掛m2						67.38		67.4
有孔管	φ100	m							32.80	32.8
地山側埋戻し下部										

各 種 計 算 書

計第　　表

名 称 ／ 規 格	計　　算　　式	単位数量	延長箇所	数 量
洪水吐工 流入部				
鉄筋コンクリート 側壁	(((0.25+0.506)×2.56/2)×5.120)/2×2	m3 4.955		
〃 ハンチ	((0.20×0.20/2)×5.120)×2	m3 0.205		
〃 底版	(4.20+4.712)×0.40/2×5.120	m3 9.126		
〃 カットオフ	0.60×0.30×4.20	m3 0.756		
〃 越流堰	0.37×3.70	m3 1.369		
〃 合計		m3 16.411		m3 16.41
型枠 側壁外+側壁内	(2.560×1.005×5.120)/2×2+(2.360×5.120)/2×2+3.86	m2 29.116		
〃 ハンチ	(0.20×1.414×5.120)×2	m2 2.896		
〃 底版	0.40×5.120×2+0.40×4.20	m2 5.776		
〃 カットオフ	(0.60×0.30×2)+(0.60×4.20)×2	m2 5.400		
〃 越流堰	1.656×3.70	m2 6.127		
〃 合計		m2 49.315		m2 49.32
均しコンクリート .	(4.40×4.52×0.10)+(0.40×0.10×4.40)	m3 2.165		m3 2.17
均しコン型枠 .	(4.52×0.10)×2+(0.10×4.40)+(0.40×0.10)×2	m2 1.424		m2 1.42
鉄筋 D13	917.5/1000	t 0.918		t 0.92

各 種 計 算 書

計第　　表

NO.2

名 称 ／ 規 格	計　　算　　式	単位数量	延長箇所	数 量
止水板 CF-200	9.27	m 9.270		m 9.270
目地材 t=10mm	3.86	m2 3.860		m2 3.86
ダウエルバー D-16 L=1000	30	本 30.000		本 30.00
硬質塩化ビニル管 VPφ20 L=500	30	本 30.000		本 30.00

各 種 計 算 書

計第　　表

名 称 ／ 規 格	計　　算　　式	単位数量	延長箇所	数 量
洪水吐工 移行部				
鉄筋コンクリート 側壁B～C	(0.25+(0.506+0.507)/2)/2×(2.56+2.574)/2×3.70×2	m3 7.185		
〃 側壁C～D	(0.25+(0.507+0.478)/2)/2×(2.574+2.282)/2×1.30×2	m3 2.344		
〃 底板B～C	(4.712+3.173)/2×0.40×3.70	m3 5.835		
〃 底板C～D	(3.173+2.956)/2×0.40×1.30	m3 1.594		
〃 ハンチ	0.20×0.20/2×5.00×2	m3 0.200		
〃 受け台	(0.898+0.60)×0.30/2×4.712	m3 1.059		
〃 合計		m3 18.217		m3 18.22
型枠 側壁外+側壁内(B～C)	(((2.56+2.574)/2×1.005)×3.70)×2+((2.56+2.574)/2×3.70)×2+3.26	m2 41.347		
〃 側壁外+側壁内(C～D)	(((2.574+2.282)/2×1.005)×1.30)×2+((2.574+2.282)/2×1.30)×2+2.88	m2 15.537		
〃 ハンチ	0.20×1.414×5.00×2	m2 2.828		
〃 底版	0.40×5.00×2	m2 4.000		
〃 受け台	((0.898+0.60)/2×0.30×2)+(0.30×4.712)	m2 1.863		
〃 合計		m2 65.575		m2 65.58
均しコンクリート .	(4.823×0.10)×((4.912+3.156)/2)-(0.623+0.603)×0.10/2×3.592	m3 1.725		m3 1.73
均しコン型枠 .	(4.823×0.10)×2-((0.623+0.603)×0.10/2×2)	m2 0.842		m2 0.84

各 種 計 算 書

計第　　表

NO.2

名 称 ／ 規 格	計　　算　　式	単位数量	延長箇所	数 量
鉄筋 D13	(835.8+285.3)/1000	t 1.121		t 1.12
止水板 CF-200	7.76+7.01	m 14.770		m 14.77
目地材 t=10mm	3.26+2.88	m2 6.140		m2 6.14
ダウエルバー D16 L=1000	25+21	本 46.000		本 46.00
硬質塩化ビニル管 VPφ20 L=500	25	本 25.000		本 25.00

各 種 計 算 書

計第　　表

NO.1

名 称 ／ 規 格	計　　算　　式	単位数量	延長箇所	数 量
放流部				
サイドドレーン 300×300	8.0+7.0+3.0	m 18.000		m 18.00

各 種 計 算 書

計第　　表

名 称 ／ 規 格	計　　算　　式	単位数量	延長箇所	数 量
洪水吐工 **減勢工**				
鉄筋コンクリート 側壁		m3		
〃 ハンチ		m3		
〃 底版		m3		
〃 バッフルピア	(0.10+0.50)/2×0.40×0.30×3	m3 0.108		
〃 エンドシル	(0.10+0.70)×0.30/2×2.00	m3 0.240		
〃 シュートブロック	(0.20×0.433)/2×0.20×5	m3 0.043		
〃 張り出し部		m3		
〃 合計		m3 0.391		m3 0.39
型枠 側壁外+側壁内		m2		
〃 ハンチ		m2		
〃 底版		m2		
〃 バッフルピア	((0.10+0.50)×0.40/2)×6+(0.40×0.30)×3+(0.40×1.414×0.30)×3	m2 1.589		
〃 エンドシル	((0.10+0.70)×0.30/2)×2+(0.30×2.60)+(0.30×1.118×2.00)	m2 1.691		
〃 シュートブロック	(0.20×0.433)/2×2+(0.20×0.20)×5	m2 0.287		
〃 張り出し部		m2		
〃 合計		m2 3.567		m2 3.57
均しコンクリート .		m3		m3 0.00
均しコン型枠 .		m2		m2 0.00

各 種 計 算 書

計第　　表

名 称 ／ 規 格	計　　算　　式	単位数量	延長 箇所	数 量
鉄筋 D13		t		t 0.00
鉄筋 D16				t 0.00
サイドドレーン 300×300	5	m 5.000		m 5.00
ウイープホール φ50		箇所		箇所 0.00
排水パイプ VUφ100mm L=700	0.70×3	m 2.100		m 2.10

各 種 計 算 書

計第　　表

NO.1

名 称 ／ 規 格	計　　算　　式	単位数量	延長箇所	数 量
洪水吐工 止水壁				
鉄筋コンクリート .	((0.30+0.623)×1.617/2×(1.00+0.878)×1.617/2)×2+(0.423+0.623)×1.00/2×5.65	m3 5.221		m3 5.22
型枠 .	(0.30+0.623)×1.617/2×2+(0.423+0.623)×1.00/2×2+(1.617×1.005)×((1.00+0.878)/2)×4+(1.00×1.005)×5.65×2	m2 19.999		m2 20.00
鉄筋 D13	154.6/1000	t 0.155		t 0.16
止水板 CF-200	1.62+1.62+5.65	m 8.890		m 8.89

計第　　表

単 位 当 り 数 量 計 算 書

名　　称　有孔管

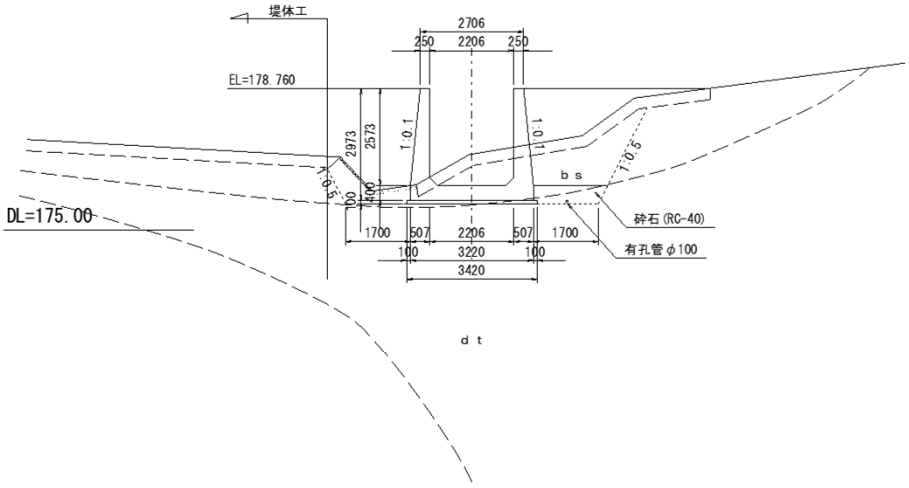

断面図

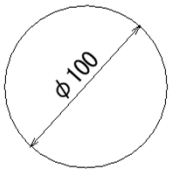

10m当り

名　　称	規　格	算　　式	数　量	単位
有孔管	Vuφ100	32.8	32.80	m
		地山側埋戻し下部		

計第　　表

単 位 当 り 数 量 計 算 書

名　　称　足場工

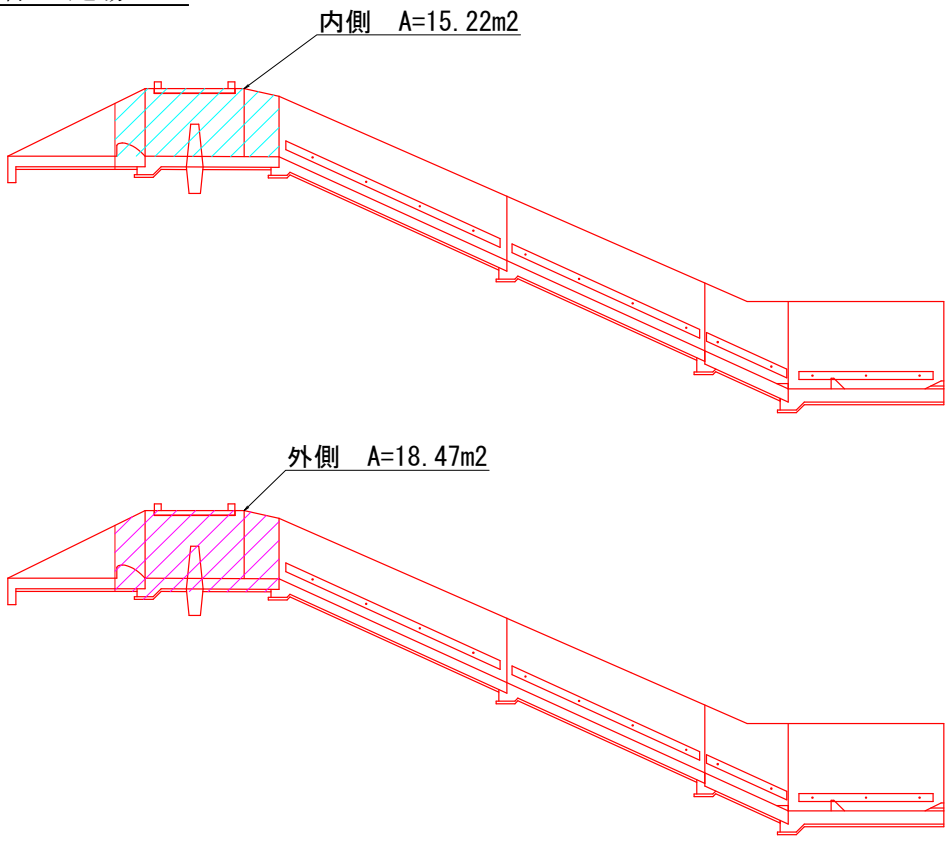

1式当り

名　　称	規　格	算　　式	数　量	単位
足場工		(15.22+18.47)*2	67.38	掛m2

各　種　数　量　計　算　書

（　洪 水 吐 付 帯 工　）

第　　表

洪 水 吐 付 帯 工 集 計 表

項　　目	細　　別	単位	洪水吐工								計
洪水吐付帯工		m	5.06								
練積みブロック	控え0.35m(裏コン20cm)	m2	15.3								15.3
裏込砕石		m3	6.0								6.0
吸出し防止マット		m	15.2								15.2
水抜きパイプ	Vuφ40	m	2.8								2.8
足場工		掛m2	15.3								15.3
				コンクリート	型枠					基面整正	
ブロック基礎(1号)	σck=18N/mm2	m	2.7	0.60	1.78					1.78	2.7
天端ｺﾝｸﾘｰﾄ	〃	m	5.1	0.155	0.886						5.1
ガードパイプ	土中式　H=1.10m	m	32.0								32.0
フトン篭工	L=2.00 B=1.20 H=0.50	枚	2.0								2.0
				コンクリート	型枠	均しｺﾝｸﾘｰﾄ	均し型枠	鉄筋　D13	削孔		
架台		式	1.0	1.85	4.16	0.63	1.04				1.0
地覆工		式	1.0	0.60	5.05			0.051	72.00		
				床版	支承ゴム	目地材	アンカー筋	ベースプレート式	ガードパイプ		
プレキャスト床版工	L=4.80×B=1.00 H=0.175	式	1.0	3.00	4.28	1.11	0.002	8.00	8.00		1.0
				コンクリート	型枠						
底盤張コンクリート	σck=18N/mm2	箇所	1.00	2.03	1.35						1.0

洪水吐 付帯工　　土留ブロック(1.0.5)　右岸側　　数 量 計 算 書

種 別 測 点	距 離 (m)	積ブロック(裏コン20cm) 断 面 法 長	平 均	数 量 (m^2)	裏込砕石 断 面 法 長	平 均	数 量 (m^3)	吸出し防止マット 断 面 法 長	平 均	数 量 (m)	足場工 断 面 法 長	平 均	数 量 (m)
	0.73	3.91	1.96	1.43	1.54	0.77	0.6	3.89	1.95	1.4	3.91	1.96	1.43
	2.74	3.91	3.91	10.73	1.54	1.54	4.2	3.89	3.89	10.7	3.91	3.91	10.73
	1.59		1.96	3.10		0.77	1.2		1.95	3.1		1.96	3.10
合　計	5.06			15.26			6.00			15.20			15.26

計第　　表

単 位 当 り 数 量 計 算 書

名　　称　基礎ブロック　(1号)

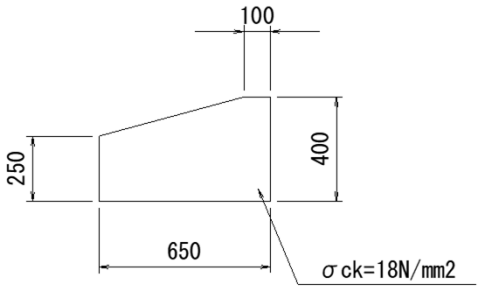

10m当り

名　　称	規　格	算　　式	数　量	単位
コンクリート	σck=18N/mm2	((0.65*0.40)-(0.15*0.55/2))*10.0	2.19	m3
型枠	小型	(0.40+0.25)*10.0	6.50	m2
基面整正		0.65*10.0	6.50	m2
		延長	2.74	m
コンクリート	σck=18N/mm2		0.599	m3
型枠	小型		1.78	m2
基面整正			1.78	m2

計第　　表

単 位 当 り 数 量 計 算 書

名　　称　天端コンクリート

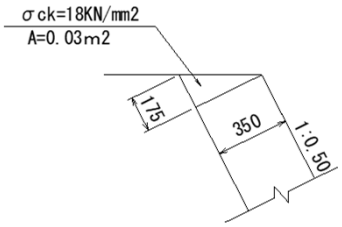

10m当り

名　　称	規　格	算　　式	数　量	単位
コンクリート	σck=18N/mm2	(0.175*0.35/2)*10.0	0.31	m3
型枠	小型	0.175*10.0	1.75	m2
		延長	5.06	m
コンクリート	σck=18N/mm2		0.155	m3
型枠	小型		0.89	m2

計第　　表

単 位 当 り 数 量 計 算 書

名　　称　ガードパイプ H=1100

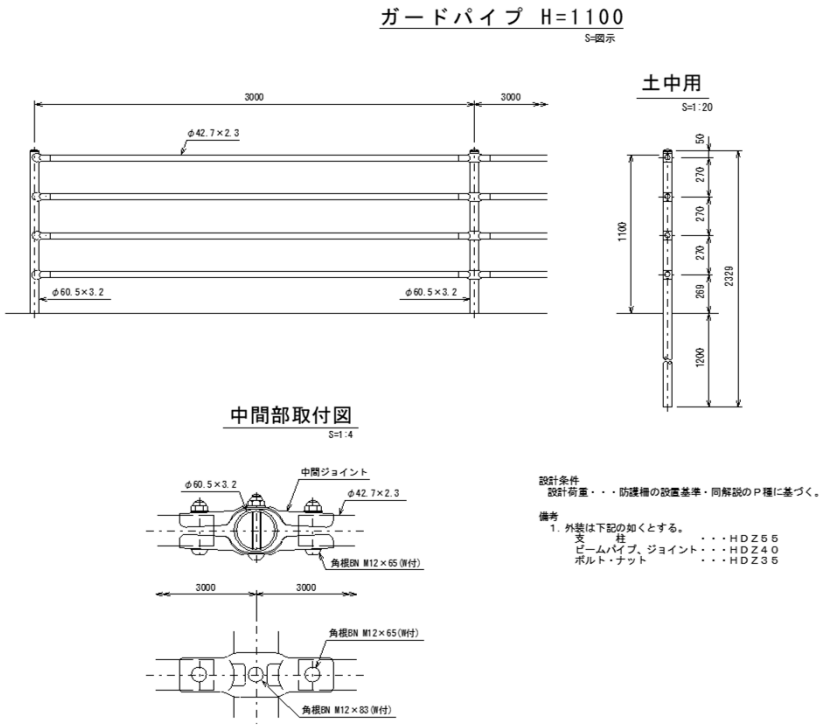

10m当り

名　　称	規　格	算　　式	数　量	単位
ガードパイプ	土中式　H=1100	10.0	10.00	m

計第　　表

単 位 当 り 数 量 計 算 書

名　　称　フトン篭工

平 面 図

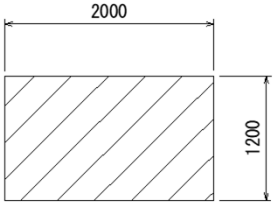

断 面 図

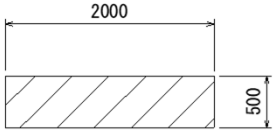

1箇所当り

名　　称	規　格	算　　式	数　量	単位
フトン篭	2.0×1.2×0.5	1.0	1.00	枚

計第　　表

単 位 当 り 数 量 計 算 書

名　　称　簡易床版(T-2)

平面図

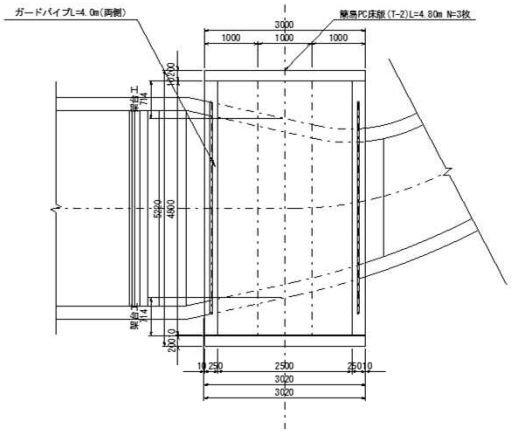

側面図

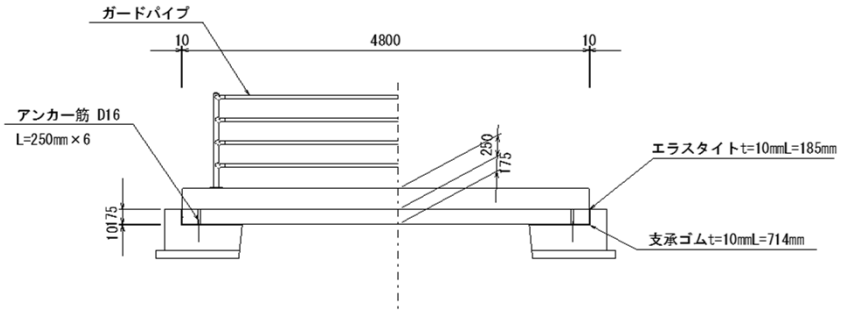

1式当り

名　　称	規　格	算　　式	数　量	単位
プレキャスト床版	B1000×L4800×t175	3.00	3.00	枚
支承ゴム	t=10mm	4.284	4.28	m2
エラスタイト	t=10mm	1.110	1.11	m2
アンカー筋	D16 L=250mm	(6.00*0.25*1.56)/1000	0.002	t
ガードパイプ	ベースプレート　式H=1100	8.00	8.00	m

計第　　表

単 位 当 り 数 量 計 算 書

名　　称　架台・地覆工

架台詳細図
S=1:10

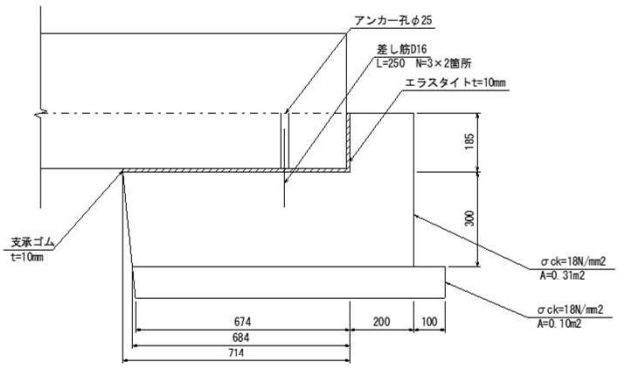

地覆断面図
S=1:10

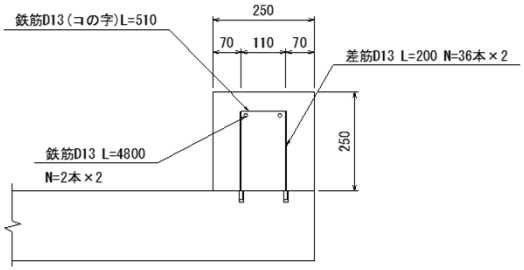

1式当り

名　　称	規　格	算　　式	数　量	単位
架台工ｺﾝｸﾘｰﾄ	σck=18N/mm2	((0.185*0.20)+(0.30*0.914)-(0.03*0.30/2))*3.02*2	1.85	m3
〃　型枠	小型	((0.185*0.20)+(0.30*0.914)-(0.03*0.30/2))*4+(0.485*3.02)*2	4.16	m2
〃均しｺﾝｸﾘｰﾄ	σck=18N/mm2	((0.984*0.10)-(0.01*0.10/2))*3.22*2	0.63	m3
〃均し型枠	小型	((0.984*0.10)-(0.01*0.10/2))*4+(0.10*3.22)*2	1.04	m2
地覆工ｺﾝｸﾘｰﾄ	σck=18N/mm2	(0.25*0.25*4.80)*2	0.60	m3
〃　型枠	小型	(0.25*4.80*4)+(0.25*0.25*4)	5.05	m2
鉄筋	D13 L=510mm	(0.51*36*0.995)/1000	0.018	t
〃	〃 L=4800mm	(4.8*2*2*0.995)/1000	0.019	〃
差し筋	〃 L=200mm	(0.2*36*2*0.995)/1000	0.014	〃
削孔	φ20mm　t=50mm	36*2	72.00	箇所

計第　　表

単 位 当 り 数 量 計 算 書

名　　称　底盤張コンクリート

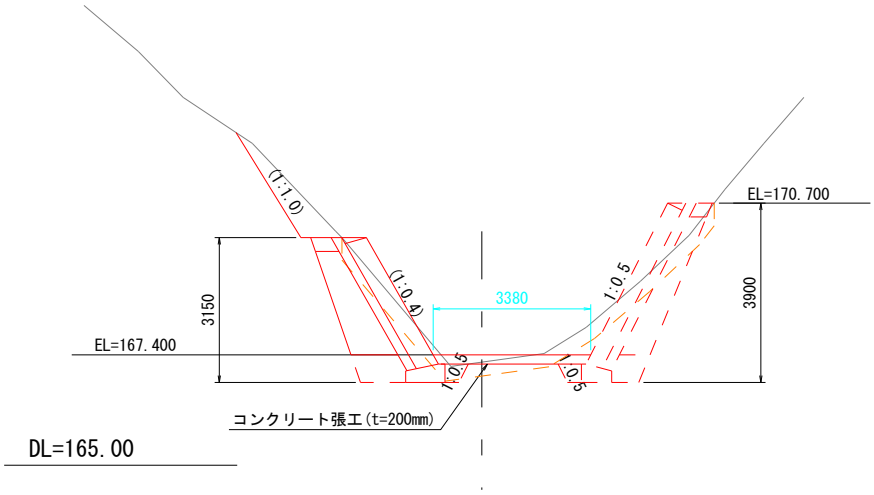

1箇所当り

名　　称	規　格	算　　式	数　量	単位
コンクリート	σck=18N/mm2	0.20*3.38*3.00	2.03	m3
型枠	小型	0.20*3.38*2	1.35	m2

（洪水吐付帯工）　　延長・箇所数量計算書 (1/2)

基礎ブロック（1号）			天端コンクリート		
土留ブロック部	2.74		土留ブロック部	5.06	
合　計	2.7	m	合　計	5.1	m

ガードパイプ(土中式)			フトン篭		
左岸側(堤体側)	5.00		流末水路部	2.00	
右岸側(地山側)	27.00				
合　計	32.0	m	合　計	2.0	枚

（洪水吐付帯工）　　延長・箇所数量計算書 (2/2)

簡易床板工(T-2)			架台・地覆工		
床板工	1.00		床板部	1.00	
合　計	1.0	式	合　計	1.0	式

			底盤張コンクリート		
			ブロック箇所	1.00	
			合　計	1.0	箇所

施工段階別盛土数量一覧表

					3次盛土			6次盛土		備考
取水施設土工										
	3.埋戻し(0.50m構造物周辺)									盛土1
	4.埋戻し(幅1.0m未満)									盛土2
	5.埋戻(幅1.0～2.5m未満)									盛土3
	6.埋戻 (幅2.5～4.0m未満)									盛土4
	7.埋戻(幅4.0m以上)				663.6					盛土5
	床堀(流用土)	714.5								
	床堀(購入土)	483.1								
取水施設合計		1197.6			663.6					

取水施設土工数量計算書 (床堀)_流用土

NO.1

種別 番号	距離 (m)	床堀(流用土) 断面法長	平均	数量 (m^3)	断面法長	平均	数量 (m^2)	断面法長	平均	数量 (m^3)	断面法長	平均	数量 (m^3)
-21.47	5.4												
-16.06	5.0	9.04	4.52	22.6		0.00	0.0		0.00	0.0		0.00	0.0
-11.06	5.3	16.17	12.61	66.3		0.00	0.0		0.00	0.0		0.00	0.0
-5.80	5.8	30.15	23.16	134.3									
0.00	1.4	44.32	37.24	51.8		0.00	0.0		0.00	0.0		0.00	0.0
+1.39	7.2	50.25	47.29	342.3		0.00	0.0		0.00	0.0		0.00	0.0
+8.63	3.9		25.13	97.2		0.00	0.0		0.00	0.0		0.00	0.0
+12.5	4.6		0.00	0.0		0.00	0.0		0.00	0.0		0.00	0.0
+17.13	8.9		0.00	0.0		0.00	0.0		0.00	0.0		0.00	0.0
+26.03	1.8					0.00	0.0		0.00	0.0		0.00	0.0
+27.82	2.1					0.00	0.0		0.00	0.0		0.00	0.0
+29.95	3.3					0.00	0.0		0.00	0.0		0.00	0.0
+33.22	6.3					0.00	0.0		0.00	0.0		0.00	0.0
合計	61.0			714.5			0.0			0.0			0.0

取水施設土工数量計算書 (床堀)_購入土

NO.1

種別 番号	距離 (m)	床堀(購入土) 断面法長	平均	数量 (m^3)	断面法長	平均	数量 (m^2)	断面法長	平均	数量 (m^3)	断面法長	平均	数量 (m^3)
-21.47	5.4												
-16.06	5.0		0.00	0.0		0.00	0.0		0.00	0.0		0.00	0.0
-11.06	5.3		0.00	0.0		0.00	0.0		0.00	0.0		0.00	0.0
-5.80	5.8		0.00	0.0									
0.00	1.4		0.00	0.0		0.00	0.0		0.00	0.0		0.00	0.0
+1.39	7.2		0.00	0.0		0.00	0.0		0.00	0.0		0.00	0.0
+8.63	3.9	30.24	15.12	58.5		0.00	0.0		0.00	0.0		0.00	0.0
+12.5	4.6	31.37	30.81	142.6		0.00	0.0		0.00	0.0		0.00	0.0
+17.13	8.9	31.99	31.68	282.0		0.00	0.0		0.00	0.0		0.00	0.0
+26.03	1.8					0.00	0.0		0.00	0.0		0.00	0.0
+27.82	2.1					0.00	0.0		0.00	0.0		0.00	0.0
+29.95	3.3					0.00	0.0		0.00	0.0		0.00	0.0
+33.22	6.3					0.00	0.0		0.00	0.0		0.00	0.0
合計	61.0			483.1			0.0			0.0			0.0

取水施設土工数量計算書（3次盛土）

NO.1

種別 番号	距離 (m)	盛土(1) 断面法長	平均	数量 (m^3)	盛土(2) 断面法長	平均	数量 (m^2)	盛土(3) 断面法長	平均	数量 (m^3)	盛土(5) 断面法長	平均	数量 (m^3)
-5.800	5.8												
0.000	1.4	0.00	0.00	0.0	0.00	0.00	0.0	0.00	0.00	0.0	0.00	0.00	0.0
+1.39	7.2	0.00	0.00	0.0	0.00	0.00	0.0	0.00	0.00	0.0	0.00	0.00	0.0
+8.63	3.9	0.00	0.00	0.0	0.00	0.00	0.0	0.00	0.00	0.0	36.68	18.34	71.0
+12.5	4.6	0.00	0.00	0.0	0.00	0.00	0.0	0.00	0.00	0.0	37.79	37.24	172.4
+17.13	8.9	0.00	0.00	0.0	0.00	0.00	0.0	0.00	0.00	0.0	47.15	42.47	378.0
+26.03	1.8	0.00	0.00	0.0	0.00	0.00	0.0	0.00	0.00	0.0	0.00	23.58	42.2
+27.82	2.1	0.00	0.00	0.0	0.00	0.00	0.0	0.00	0.00	0.0	0.00	0.00	0.0
+29.95	3.3	0.00	0.00	0.0	0.00	0.00	0.0	0.00	0.00	0.0	0.00	0.00	0.0
+33.22	6.3	0.00	0.00	0.0	0.00	0.00	0.0	0.00	0.00	0.0	0.00	0.00	0.0
合計	45.3			0.0			0.0			0.0			663.6

各　種　数　量　計　算　書

（　取 水 施 設 工　）

取水施設工 数量集計表

品目	規格	単位	土砂吐工	斜樋工	止水壁	底樋工	フロート取水	係留ポール	取水ホース接続	底樋下流				計
鉄筋ｺﾝｸﾘｰﾄ		m3	0.82	9.23										10.05
型枠		m2	8.20	10.36										18.56
均しｺﾝｸﾘｰﾄ		m3		1.42										1.42
型枠		m2		1.23										1.23
無筋ｺﾝｸﾘｰﾄ		m3												
型枠		m2												
鉄筋	D13	t	0.407											0.407
目地材	t=10mm	m2												
止水板	CF-200	m		5.40										5.4
〃	CF-300	m												
ﾀﾞｳｴﾙﾊﾞｰ	D16	本	6.00											6.0
硬質塩化ビニル管	VPφ20mm	本		21.00										21.0
エラスチックフィラー	t=10mm	m2												
空気管	SUSφ50	m		1.32							5箇所	φ114.3	t=35mm	1.3
斜樋管	HPφ400	m		4.83							1箇所	φ267.4	t=35mm	4.8
緊急放流ゲート	φ250	式												
取付管	SUSφ100	m		7.03										7.0
〃	SUSφ250	m		0.20										0.2
土砂吐ｹﾞｰﾄ	800×800	式												
角落とし	900×600×100	m3	0.05											0.1
ため池栓	φ100	式	1.00											1.0
ガードパイプ	土中式　H=1100	m			(ステンレス)									
張コンクリート工	σck=18N/mm2	m3								1.84	底盤コンクリート			1.8
角フリューム	300	m								4.30				4.3
フロート取水装置		式												
底樋管/巻立	HPφ800	m												
さや管	HPφ350	m												
PE管　直管	φ250	m							4.75					4.7
PE管継手	φ250　ソケット	個							5.00					5.0
PE管継手	曲管φ250×90°	個							2.00					2.0
パイプ支持金物	SUS304	組							2.00					

各 種 計 算 書

計第　　表

名 称 ／ 規 格	計　　算　　式	単位数量	延長箇所	数 量
取水施設工 **土砂吐工**				
鉄筋コンクリート ボックス		m3		
〃 側壁	2.05×0.20×2	m3 0.820		
〃 流入部		m3		
〃 底版		m3		
〃 カットオフ		m3		
〃 ゲート部		m3		
〃 階段工		m3		
〃 控除　角落し部		m3		
〃 控除　ゲート部		m3		
〃 控除　底樋管・取水管部		m3		
〃 控除　斜樋管部		m3		
〃 控除　ため池栓部		m3		
合計		m3 0.820		m3 0.82
型枠 ボックス外側		m2		
〃 ボックス内側		m2		

各 種 計 算 書

計第　　表

名 称 ／ 規 格	計　　算　　式	単位数量	延長箇所	数 量
〃 側壁	2.05×4	m2 8.200		
〃 底版		m2		
〃 カットオフ		m2		
〃 流入部		m2		
〃 ゲート部1		m2		
〃 階段工(土砂吐部)		m2		
〃 控除　角落し部		m2		
〃 控除　ゲート部		m2		
〃 控除　底樋管・取水管部		m2		
〃 控除　斜樋管部		m2		
ため池栓 控除　ボックス部		m2		
〃 合計		m2 8.200		m2 8.20

各 種 計 算 書

計第　　表

名 称 ／ 規 格	計　　算　　式	単位数量	延長箇所	数 量
均しコンクリート .		m3		m3
均しコン型枠 .		m2		m2
鉄筋 D13	406.7/1000	t 0.407		t 0.41
ダウエルバー D13	6	本 6.000		本 6.00
無筋コンクリート 管理用階段		m3		m3
〃 型枠		m2		m2
土砂吐ゲート 800×800用	1	式		式
角落し 900×600×100	0.9×0.60×0.10	m3 0.054		m3 0.05
ため池栓 φ100	1	式 1.000		式 1.00
取付管SUSφ100 .		m		m

各 種 計 算 書

計第　　表

名 称 ／ 規 格	計　　算　　式	単位数量	延長箇所	数 量
取水施設工 **斜樋工**				
鉄筋コンクリート 上部		m3		
〃 下部	3.88×(2.30+3.10)/2	m3 10.476		
〃 調整部		m3		
〃 受け台		m3		
〃 控除　斜樋管	-0.235×0.235×3.14×4.827	m3 -0.837		
〃 控除　接続管	-0.14×0.10×5	m3 -0.070		
〃 控除　空気孔	-0.03×0.03×3.14×9.389	m3 -0.027		
〃 控除　階段部	(-0.40×0.20/2)×0.60×13.0	m3 -0.312		
〃 合計		m3 9.230		m3 9.23
型枠 上部		m2		
〃 下部	3.88×2	m2 7.760		
〃 調整部		m2		
〃 受け台		m2		
〃 階段部	((0.60×0.20)+(0.20×0.40/2)×2)×13	m2 2.600		
〃 合計		m2 10.360		m2 10.36

各 種 計 算 書

計第　　表

名 称 ／ 規 格	計　　算　　式	単位数量	延長箇所	数 量
均しコンクリート .	(0.49×(2.50+3.30)/2)	m3 1.421		m3 1.42
均しコン型枠 .	0.49×2+0.10×2.50	m2 1.230		m2 1.23
鉄筋 D13		t		t 0.00
斜樋管HPφ400 .	4.827	m 4.827		m 4.83
取付管SUSφ100 .	(0.252+0.149+1.005)×5	m 7.030		m 7.03
取付管SUSφ250 .	0.2	m 0.200		m 0.20
空気管SUSφ50 .	1.315	m 1.315		m 1.32
緊急放流ゲート φ250		式		式 0.00
目地材 10mm		m2		m2 0.00
止水板 CF-200	5.40	m 5.400		m 5.40
ダウエルバー D16		本		本 0.00
硬質塩化ビニル管 VPφ20mm	21	本 21.000		本 21.00
ガードパイプ 土中式　H=1100		m		m 0.00
ため池栓 φ100		式		式 0.00

数 量 計 算 書

張コンクリート工

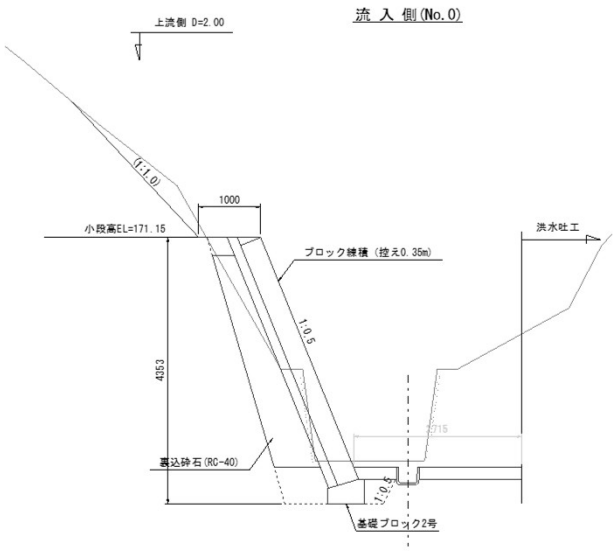

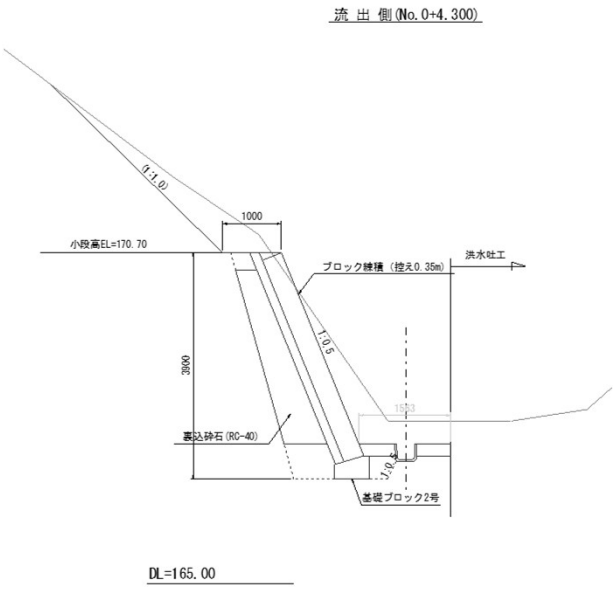

1箇所当たり

名 称 ／ 規 格	計　　算　　式	単位数量	延長箇所	数 量
無筋ｺﾝｸﾘｰﾄ	((2.715+1.563)/2*4.30)*0.20	m3 1.84	1.0	m3 1.84
角フリューム 300	4.30	m 4.30	1.0	m 4.30

（取水施設工）

延長数量計算書

底樋管巻立工			底樋管HPφ800		
		m			m
合　計	0.0	m	合　計	0.0	m

ガードパイプ(土中式　H=1100)			HPφ350(さや管)		
斜樋　上部	10.0	m	底樋巻き立て内		m
合　計	10.0	m	合　計	0.0	m

（取水施設工）

延長数量計算書

張コンクリート工		
	1.0	箇所
合　計	1.0	箇所

取水ホース接続		
PE管φ250		
直管　4.248＋0.50	4.7	m
PE管継手　EFソケットφ250	5.0	個
PE管継手　曲管φ250×90°	2.0	個
パイプ支持金物	2.0	個

空気管SUSφ50		
		1.315

空気管φ50　加工図　S=1/25

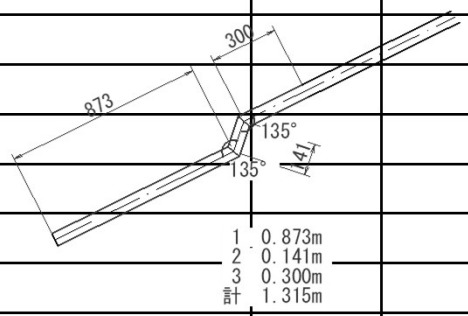

数　　量　　計　　算　　書

（　工事用道路2号　）

数 量 集 計 表（工事用道路2号 ）

工　種	種　別	細　別	規　格	単 位	数　量	備　考
土工						
	掘削工					
	表土剥取			m3	80.6	
	掘削			m3	2.0	
	切土法面整形			m2	103.3	
	盛土工					
		W＜1.0		m3	17.2	
		1.0≦W＜2.5		m3	1.7	
		2.5≦W＜4.0		m3	55.5	
		4.0≦W		m3		
	盛土法面整形			m2	31.5	
	敷砂利		RC-40	m2	144.6	
	Co舗装			m2	62.5	

工事用道路2号 数量集計表

品目	規格	単位	工事用道路2号	堤内仮設道路	工事用道路1号	洪水吐工				合計
掘削工										
表土剥取		m3	80.6							80.6
掘削		m2	2.0							2.0
切土法面整形		m2	103.3							103.3
盛土工										
盛土 W＜1.0		m3	17.2							17.2
盛土 1.0≦W＜2.5		m3	1.7							1.7
盛土 2.5≦W＜4.0		m3	55.5							55.5
盛土 4.0≦W		m3								
盛土法面整形		m2	31.5							31.5
		m2								
敷砂利　厚み=0.15m	RC-40	m2	144.6							144.6
Co舗装　厚み=0.12m		m2	62.5							62.5

工事用道路2号

数量計算書

No. 1

測　点	単距離	表土剥取 断面	表土剥取 平均断面	表土剥取 数量	掘削 断面	掘削 平均断面	掘削 数量	切土法面整形 断面	切土法面整形 平均断面	切土法面整形 数量
NO.0										
NO.0+11.00	11.0	0.8	0.39	4.3				0.6	0.30	3.3
NO.1	9.0	1.2	1.01	9.1				1.8	1.20	10.8
NO.2	20.0	2.0	1.60	32.0				2.8	2.30	46.0
NO.2+17.00	17.0	2.2	2.07	35.2	0.2	0.12	2.0	2.3	2.54	43.2
合　計	57.0			80.6			2.0			103.3

工事用道路2号

数量計算書

No. 2

測　点	単距離	盛土 W＜1.0			盛土 1.0≦W＜2.5			盛土 2.5≦W＜4.0		
		断 面	平均断面	数　量	断 面	平均断面	数　量	断 面	平均断面	数　量
NO.0										
NO.0+11.00	11.0	0.1	0.05	0.6						
NO.1	9.0	0.4	0.24	2.2						
NO.2	20.0	0.5	0.43	8.6				1.5	0.75	15.0
NO.2+17.00	17.0	0.2	0.34	5.8	0.2	0.10	1.7	3.3	2.38	40.5
合　計	57.0			17.2			1.7			55.5

工事用道路2号

数量計算書

No. 3

測　点	単距離	盛土 4.0≦W			盛土法面整形					
		断 面	平均断面	数　量	断 面	平均断面	数　量	断 面	平均断面	数　量
NO.0										
NO.0+11.00	11.0									
NO.1	9.0				0.1	0.06	0.5			
NO.2	20.0				0.7	0.41	8.2			
NO.2+17.00	17.0				2.0	1.34	22.8			
合　計	57.0			0.0			31.5			0.0

工事用道路2号

数量計算書

No. 4

測　　点	単距離	路盤工　厚み=0.15m 断面	平均断面	数　量	Co舗装　厚み=0.12m 断面	平均断面	数　量	断面	平均断面	数　量
NO.0		2.5								
NO.0+11.00	11.0	2.5	2.50	27.5						
NO.1	9.0	2.5	2.50	22.5						
(EC.3)	12.0	2.5	2.50	30.1	2.5					
NO.2	8.0	2.6	2.55	20.3	2.5	2.50	20.0			
NO.2+17.00	17.0	2.6	2.60	44.2	2.5	2.50	42.5			
合　　計	57.0			144.6			62.5			